McAlpine Wastafelafvoerclicker

(X6025)

voor gootstenen



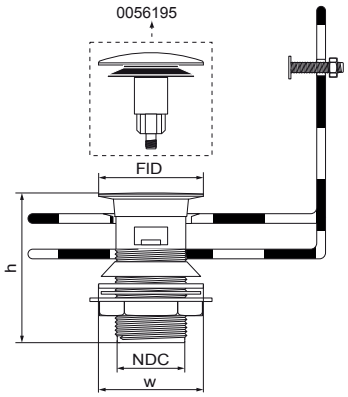

Voordelen & kenmerken

- geschikt voor gootstenen
- door op de 'klikker' te drukken kan de uitlaat gesloten en geopend worden
- artikelnummer 0056195 kan worden gebruikt in combinatie met 0056190 en 0056290
- materiaal afval: verchroomd messing

Productnumber	Nominale diameter aansluiting	Type aansluiting	Diameter flens	Hoogte	Breedte	Totale hoogte	Totale breedte	Totale diepte
Referentie letter	*NDC*	*CT*	*FID*	*h*	*w*	*H*	*W*	*DtT*
Eenheid			*mm*	*mm*	*mm*	*mm*	*mm*	*mm*
0056190	1¼"	Conische buitendraad BSPT-R (ISO 7-1 / EN 10226-1)	60	90	60	100	60	60
0056290	1¼"	Conische buitendraad BSPT-R (ISO 7-1 / EN 10226-1)	60	90	60	100	60	60