Doc. N.° 1SDH002012A1806 - ECN000265302 - Rev. D

SACE Tmax XT

FC CuAl - Terminali anteriori per cavi in rame-alluminio 3x2/0AWG...400kcmil e 4x70...150mm² - XT6
FC CuAl - Front terminals for copper-aluminum cables 3x2/0AWG...400kcmil and 4x70...150mm² - XT6
FC CuAl - Vorderseitige Anschlüsse für Kabel aus Kupfer-Aluminium 3x2/0AWG...400kcmil und 4x70...150mm² - XT6
FC CuAl - Prises avant pour câbles en cuivre-aluminium 3x2/0AWG...400kcmil et 4x70...150mm² - XT6
FC CuAl - Terminales frontales para cables de cobre-aluminio 3x2/0AWG...400kcmil y 4x70...150mm² - XT6
FC CuAl - 铜/铝电缆前接线端子 3x2/0AWG...400kcmil和4x70...150mm² - XT6

XT6

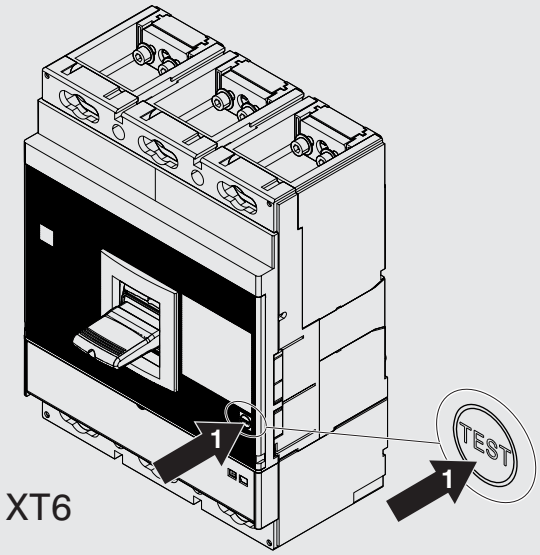

	XT6 800 3p	XT6 800 4p	XT6 1000 3p	XT6 1000 4p
A	1	/	1	/
B	/	1	/	1
C	/	/	3	4

	XT6 800 3p	XT6 800 4p	XT6 1000 3p	XT6 1000 4p
D	3	4	/	/
E Øint 6.4	6	8	6	8
F M6x55	6	8	6	8
G 3,5x12	2	2	2	2

1 F - W

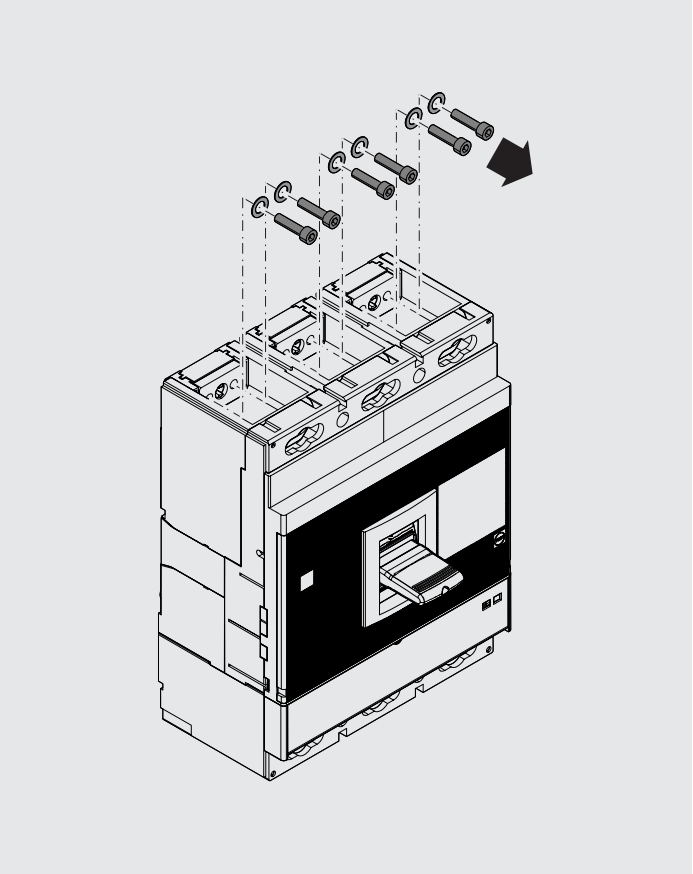

2 800 - F

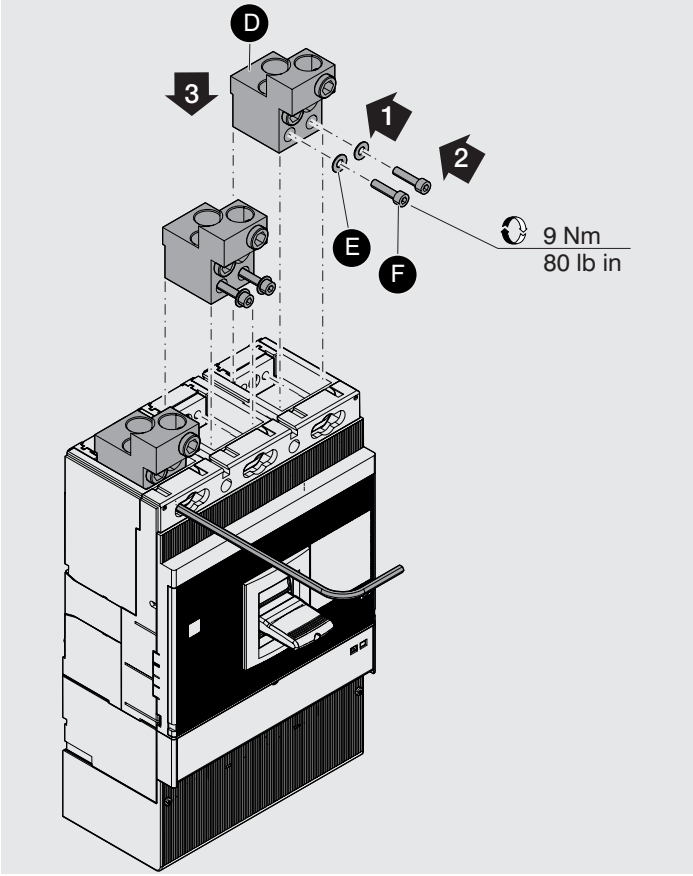

3 800 - F

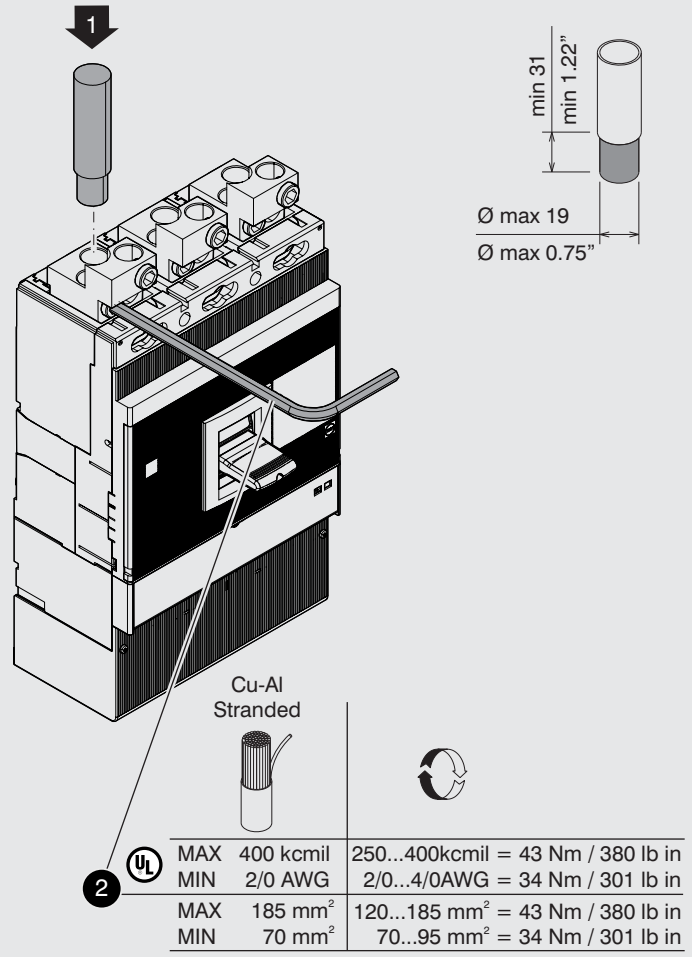

4 800 - F

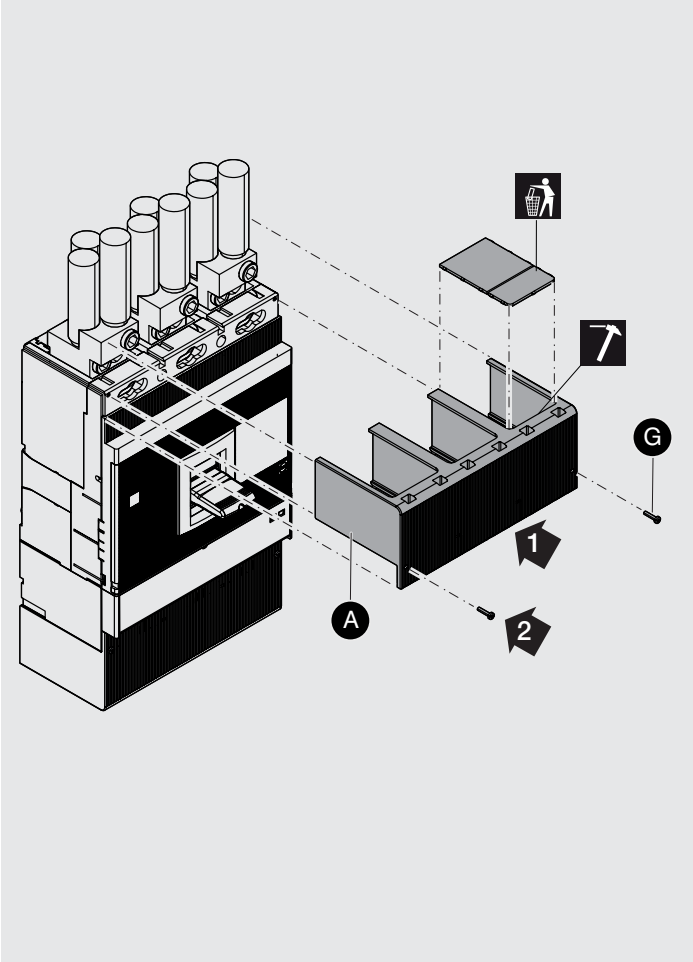

5 1000 - F

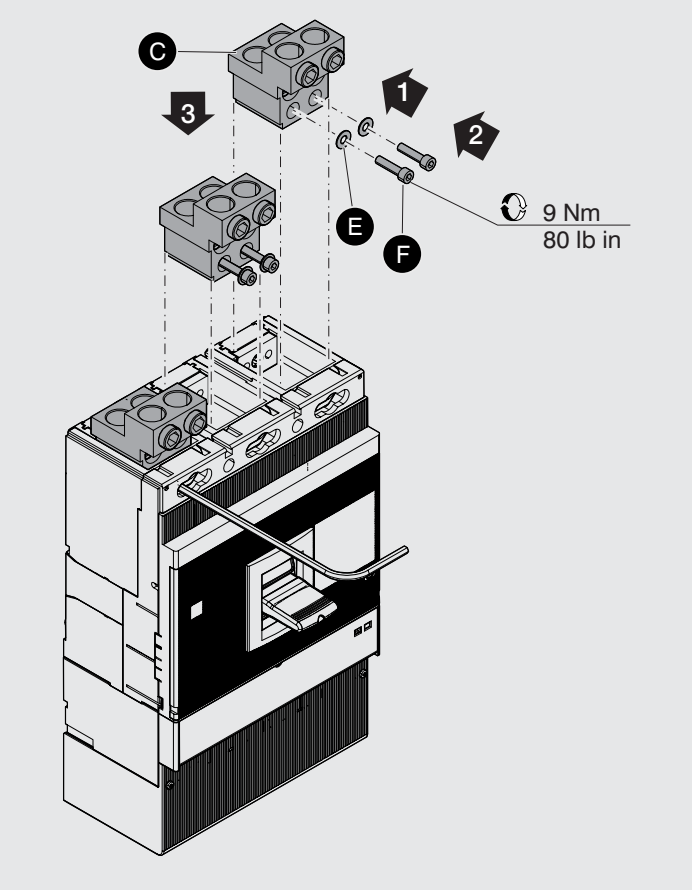

6 1000 - F

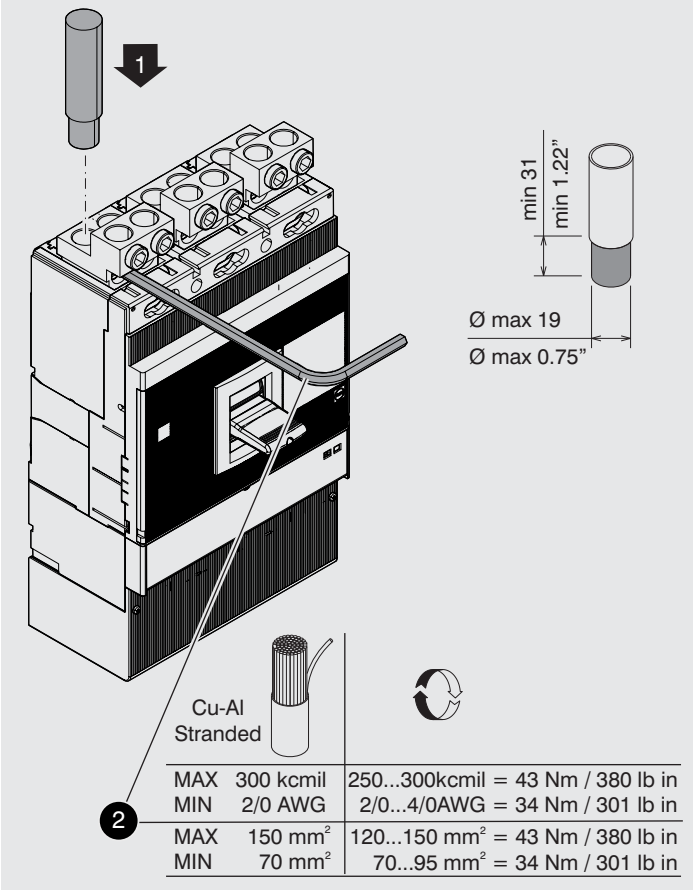

7 1000 - F

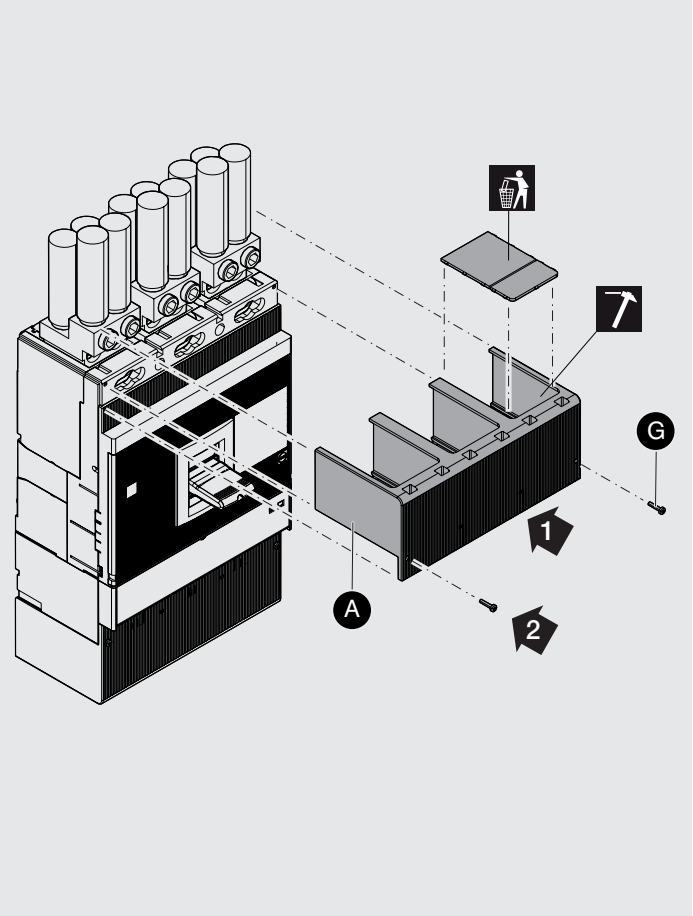

8 W

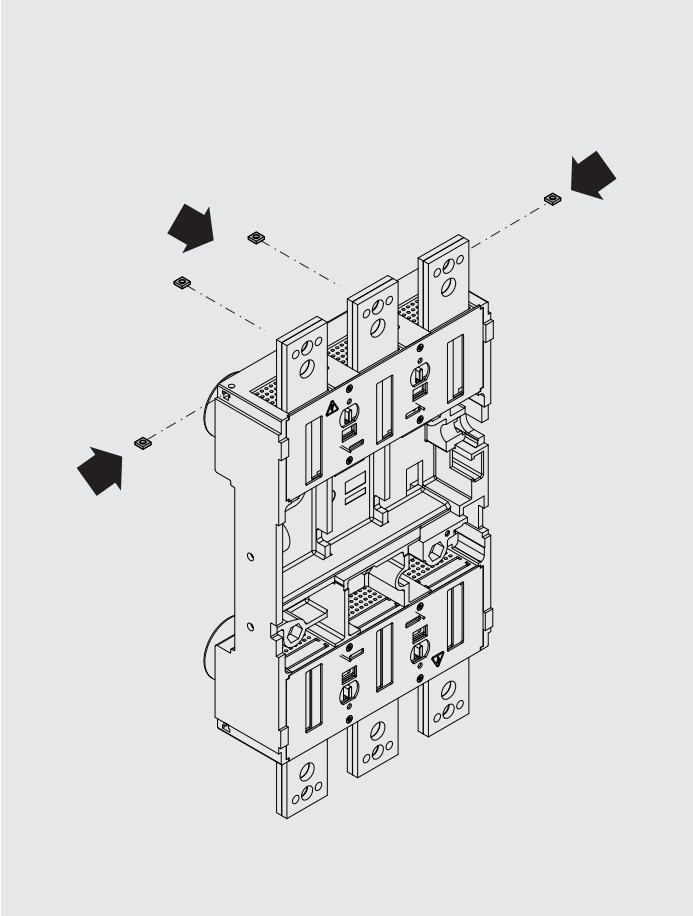

9 W

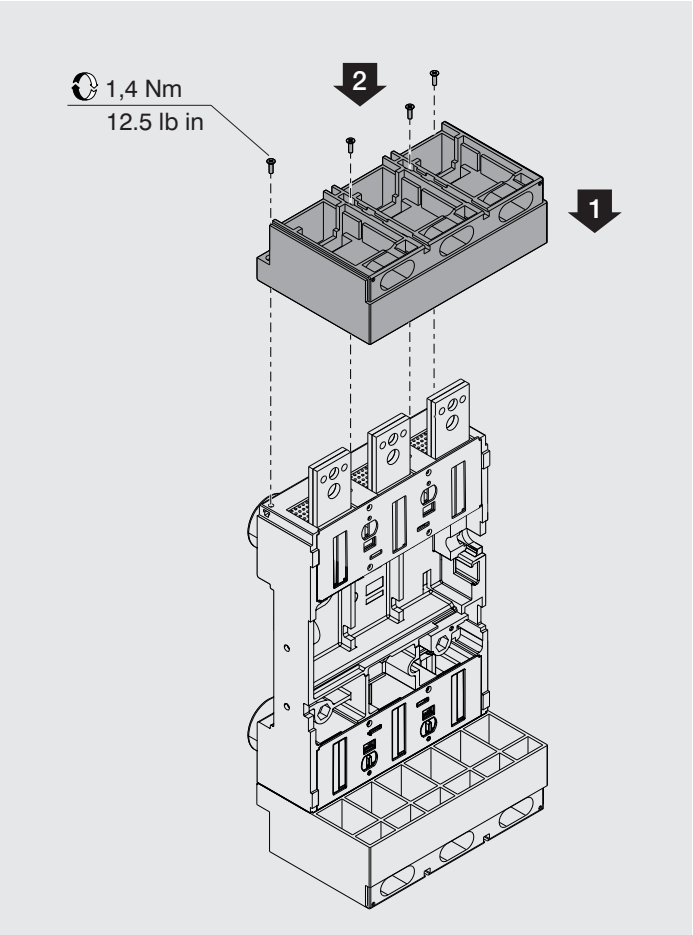

10 W

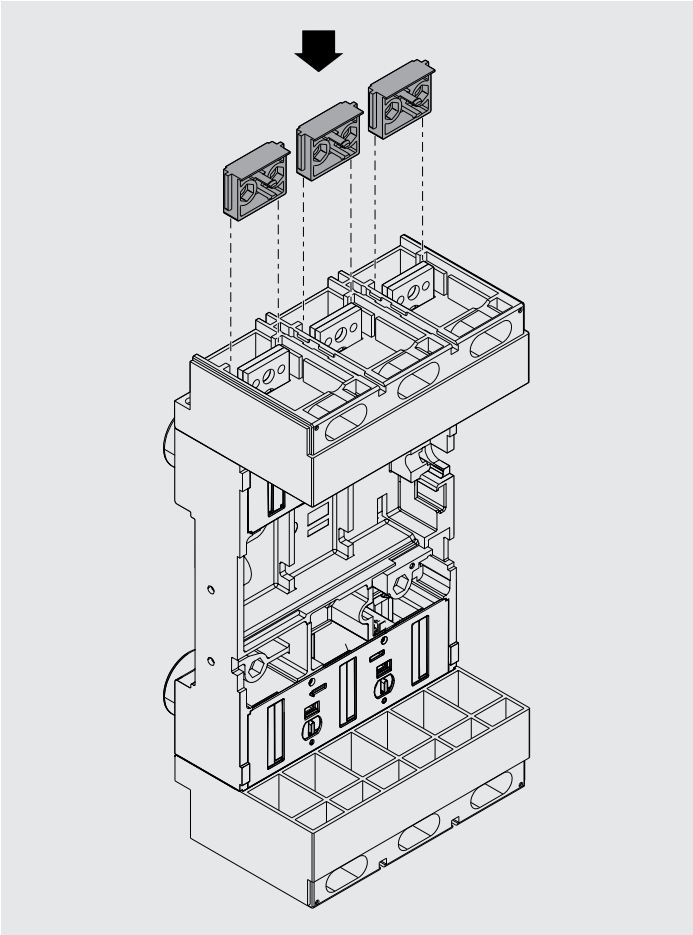

11 800 - W

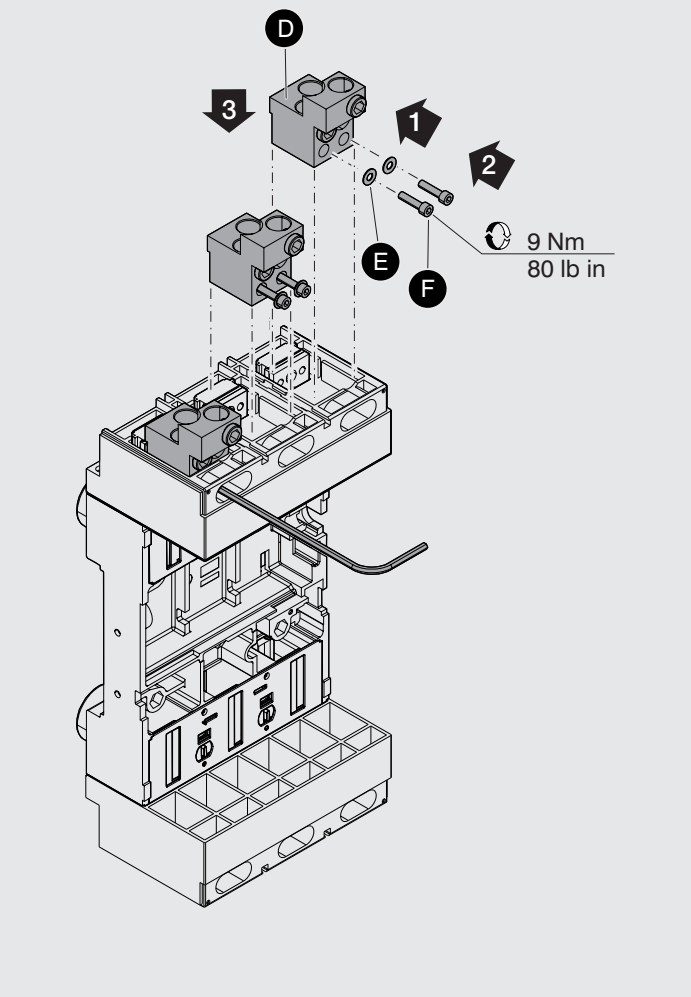

12 800 - W

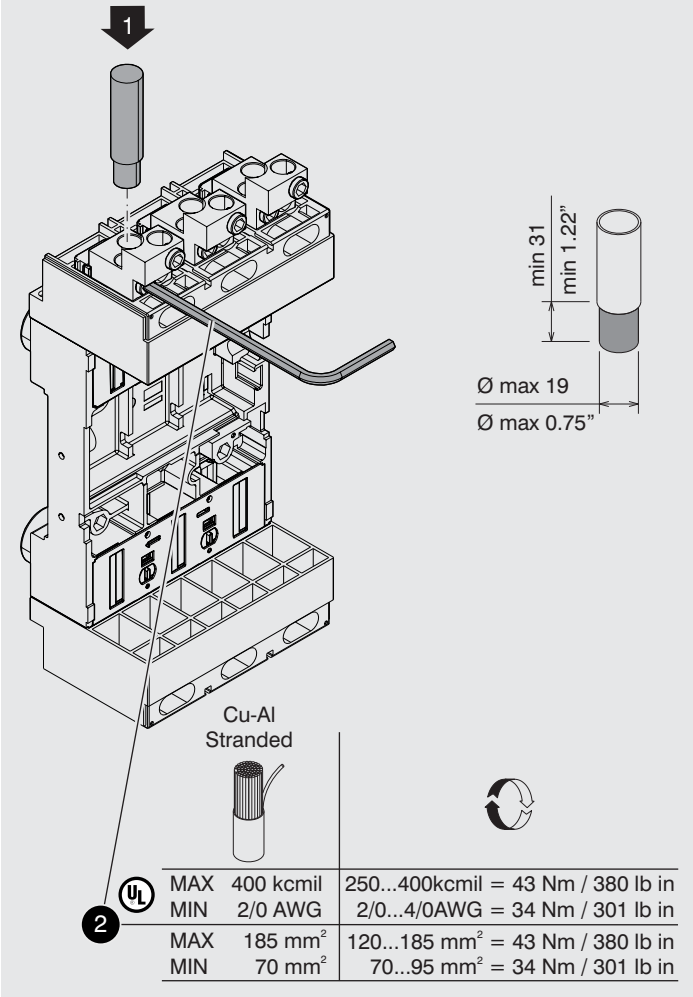

MAX	400 kcmil	250...400kcmil = 43 Nm / 380 lb in
MIN	2/0 AWG	2/0...4/0AWG = 34 Nm / 301 lb in
MAX	185 mm²	120...185 mm² = 43 Nm / 380 lb in
MIN	70 mm²	70...95 mm² = 34 Nm / 301 lb in

13 800 - W

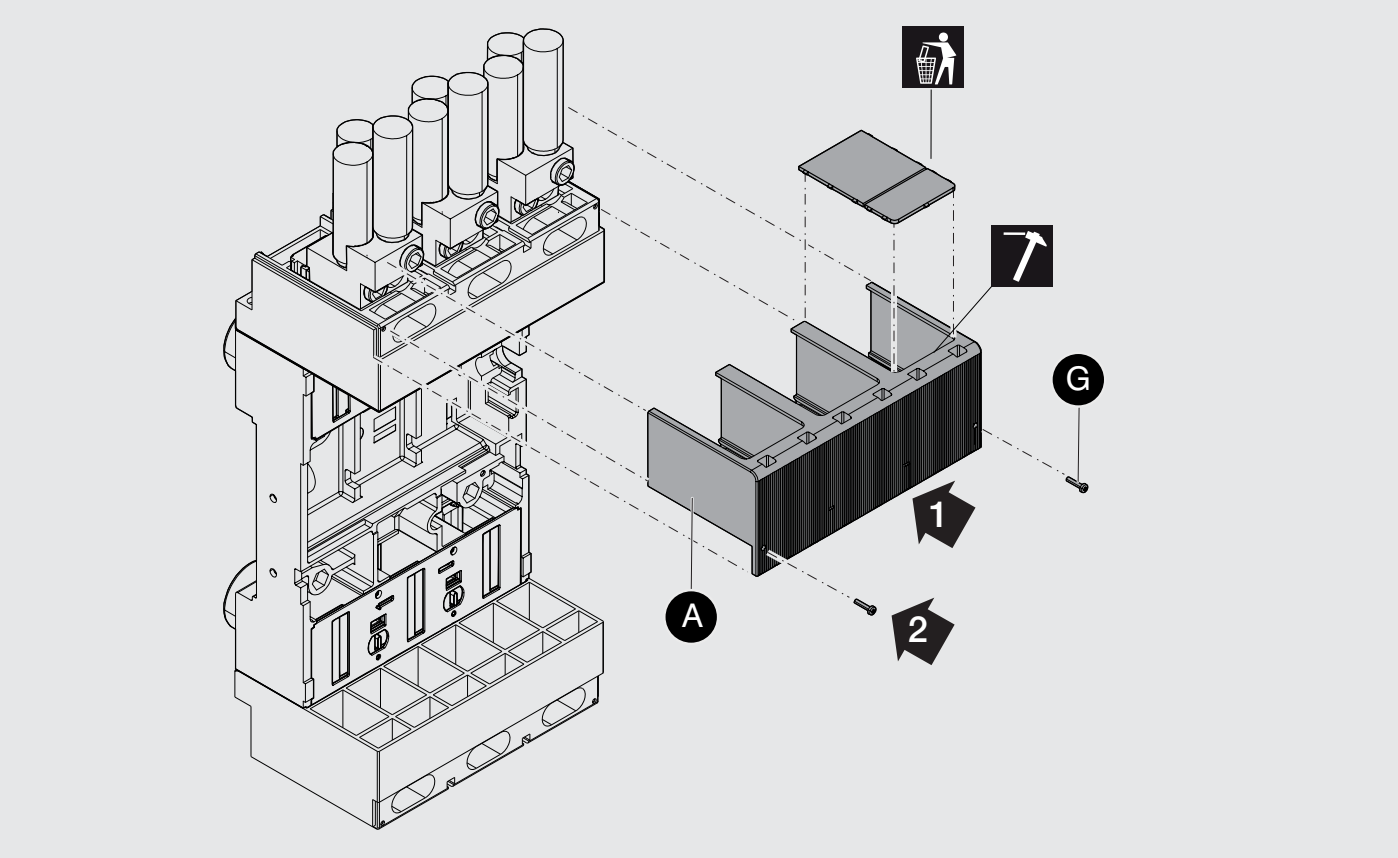

© Copyright 2019-2023 ABB. All rights reserved.
www.abb.com