Walraven RapidStrut® Verbindingsstuk 90° (BUP1000) *(H2825)*

voor stijve hoekverbindingen



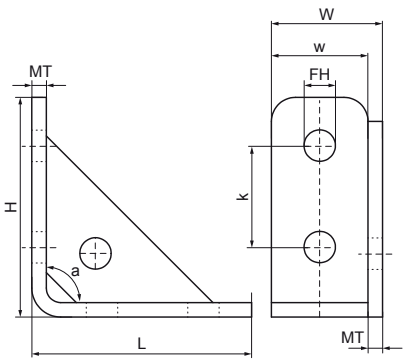

Voordelen & kenmerken

- versterkt verbindingsstuk om rigide fabricages met Walraven RapidStrut® rails te maken
- montagevriendelijk door afgeronde hoeken
- materiaal: staal 1.0332
- product maakt deel uit van het Walraven BIS UltraProtect® 1000 systeem
- geschikt voor binnen- en buitentoepassingen
- doorstaat min. 1.000 uur zoutsproeitest (max. 5% rood roest) volgens ISO 9227

Productnumber	Voor railtype	Model	Hoek	Breedte	Materiaal dikte	Hart-tot-hart afstand	Koppelmoment voor installatie	Max. toegestane belasting Faz	Max. toegestane belasting Fax
Referentie letter			*a*	*w*	*MT*	*k*	*Tinst*	*Fa,z*	*Fa,x*
Eenheid			*°*	*mm*	*mm*	*mm*	*Nm*	*N*	*N*
66588291	41x21, 41x41, 41x51, 41x62, 41x82	Hoek	90	40	6,00	41	30	4.000	3.000