Walraven RapidStrut® RVS Verbindingsstuk 90°

(M6004)

voor stevige verbindingen van Strut rails



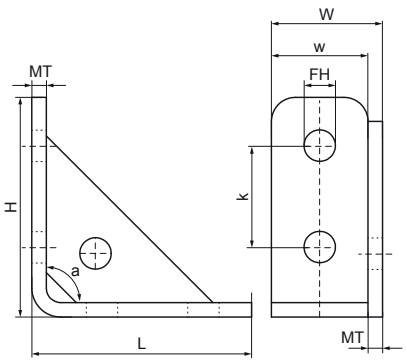

Voordelen & kenmerken

- versterkt verbindingsstuk om rigide fabricages met Walraven RapidStrut® rails te maken
- montagevriendelijk door afgeronde hoeken
- materiaal: RVS 1.4404 (A4) - EN 10088, AISI 316L
- fa,z: max. toegestane belasting volgens RAL GZ-655D (met rail 41x41x1,5)
- fa,z2: max. toegestane belasting (met rail 41x41x2,5)
- fa,x: max. toegestane belasting volgens RAL GZ-655D (met rail 41x41x1,5 en geschroefd 2 x M12 - 30Nm)
- fa,x2: max. toegestane belasting (met rail 41x41x2,5 en 2 x M12 geschroefd - 60Nm)

Productnumber	Voor railtype	Model	Hoek	Breedte	Materiaal dikte	Max. toegestane belasting Faz	Max. toegestane belasting Fax
Referentie letter			*a*	*w*	*MT*	*Fa,z*	*Fa,x*
Eenheid			°	*mm*	*mm*	*N*	*N*
66587291	41x21, 41x41	Hoek	90	40	4,00	4.000	3.000