Walraven Voetplaat Scharnierend (BUP1000)

(H1253)

voor ophangingen en verstevigingen



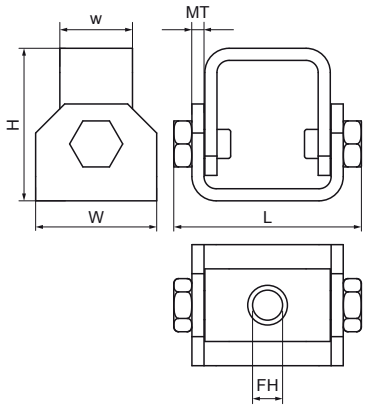

Voordelen & kenmerken

- speciaal voor schuine installaties met schoren
- geschikt voor wand- of railbevestiging
- tot 90° verstelbare hoek
- met twee gaten Ø13 mm
- materiaal: staal
- product maakt deel uit van het Walraven BIS UltraProtect® 1000 systeem
- geschikt voor binnen- en buitentoepassingen
- doorstaat min. 1.000 uur zoutsproeitest (max. 5% rood roest) volgens ISO 9227
- max. toegestane belasting: bij gebruik onder een hoek van 45° op wand/plafond

Productnumber	Voor railtype	Model	Breedte	Materiaal dikte	Max. toegestane belasting Faz
Referentie letter			*w*	*MT*	*Fa,z*
Eenheid			*mm*	*mm*	*N*
66588818	41x21, 41x41, 41x51, 41x62, 41x82	Ondersteuningshoek	30	5,00	5.000