Walraven RapidStrut® Verbindingsstuk, Scharnierend (BUP1000) *(H2840)*

voor flexibele hoekverbindingen

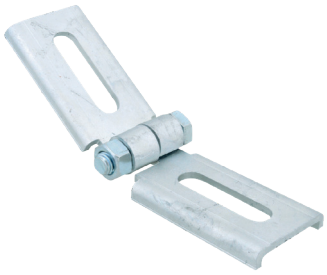

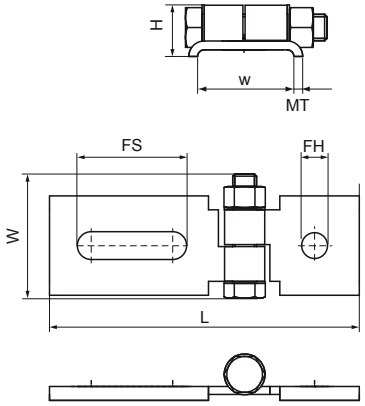

Voordelen & kenmerken

- om constructies met Walraven RapidStrut® Rail te maken
- volledig instelbaar
- materiaal: staal 1.0332
- product maakt deel uit van het Walraven BIS UltraProtect® 1000 systeem
- geschikt voor binnen- en buitentoepassingen
- doorstaat min. 1.000 uur zoutsproeitest (max. 5% rood roest) volgens ISO 9227

Productnumber	Voor railtype	Model	Breedte	Materiaal dikte	Max. toegestane belasting Faz
Referentie letter			*w*	*MT*	*Fa,z*
Eenheid			*mm*	*mm*	*N*
66581821	41x21, 41x41, 41x51, 41x62, 41x82	Ondersteuningshoek	42	4,00	1.000
66581822	41x21, 41x41, 41x51, 41x62, 41x82	Ondersteuningshoek	42	4,00	1.000
66581823	41x21, 41x41, 41x51, 41x62, 41x82	Ondersteuningshoek	42	4,00	1.000