Walraven Rail Verbindingsstuk 90° - 50x40

(G3530)

constructies met Walraven WM3



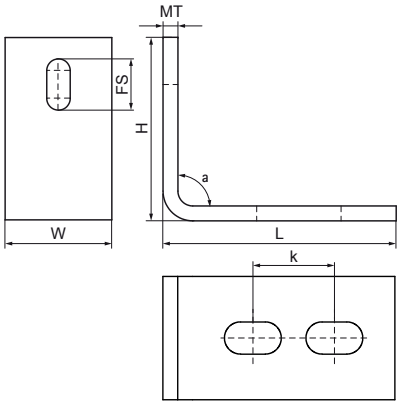

Voordelen & kenmerken

- voor het maken van rail constructies
- materiaal: staal
- product maakt deel uit van het Walraven BIS UltraProtect® 1000 systeem
- geschikt voor binnen- en buitentoepassingen
- doorstaat min. 1.000 uur zoutsproeitest (max. 5% rood roest) volgens ISO 9227

Productnumber	Voor railtype	Model	Hoek	Materiaal dikte	Koppelmoment voor installatie
Referentie letter			*a*	*MT*	*Tinst*
Eenheid			°	*mm*	*Nm*
6591090	50x40	Hoek	90	6,00	25