Walraven RapidRail® Verbindingsstuk T

(G3545)

constructies met Walraven RapidRail®

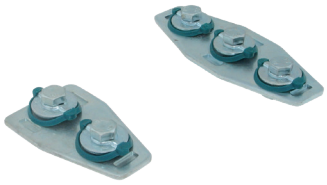

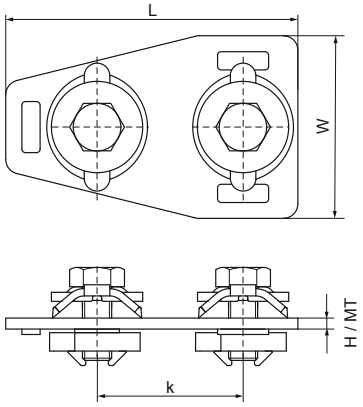

Voordelen & kenmerken

- verbindingsstuk met voorgemonteerde Walraven RapidRail® Schuifmoer(en)
- voor het maken van rail constructies
- geschikt voor rail met de afmetingen 27x18, 30x15, 30x20, 30x30, 30x45, 38x40
- kant-en-klaar voorgemonteerd voor een snelle bevestiging, en houdt de montage op zijn plaats voordat deze definitief wordt vastgedraaid
- materiaal: metalen onderdelen van staal 1.0332; veer(en) van POM (polyoxymethyleen), groen
- elektrolytisch verzinkt
- voor gedetailleerde technische informatie over onze RAL-gemarkeerde producten kunt u het RAL-gegevensblad in onze webcatalogus raadplegen

Productnumber	Voor railtype	Model	Materiaal dikte	Hart-tot-hart afstand	Koppelmoment voor installatie	Max. toegestane belasting Fax
Referentie letter			*MT*	*k*	*Tinst*	*Fa,x*
Eenheid			*mm*	*mm*	*Nm*	*N*
6584090	27x18, 30x15, 30x20, 30x30, 30x45, 38x40	T-koppeling	3,00	40	15	345
6584091	27x18, 30x15, 30x20, 30x30, 30x45, 38x40	Dwarskoppeling	3,00	40	15	345