Walraven RVS Rail Verbindingsstuk (135°)

(M3406)



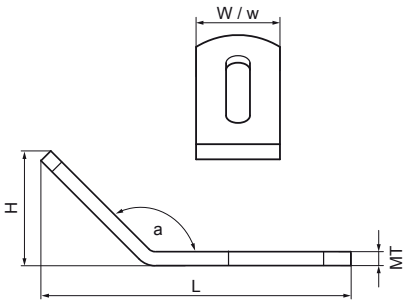

Voordelen & kenmerken

- voor het maken van rail constructies
- materiaal: RVS 1.4401 (AISI 316)
- geschikt voor rail 30x15, 30x20, 30x30

Productnumber	Voor railtype	Model	Hoek	Breedte	Materiaal dikte	Koppelmoment voor installatie
Referentie letter			*a*	*w*	*MT*	*Tinst*
Eenheid			°	*mm*	*mm*	*Nm*
6587135	30x15, 30x30	Hoek	135	30	4,00	20