Walraven RapidStrut® Rail Eindkap

(H3905)

afwerking van Strut rail

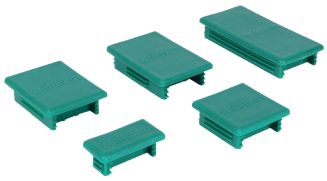

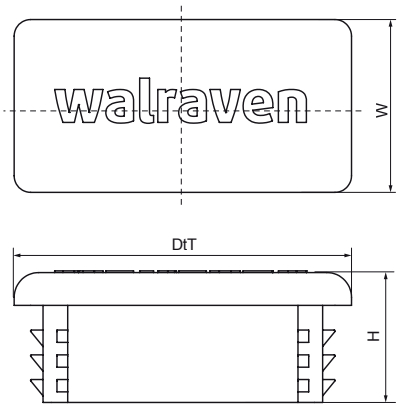

Voordelen & kenmerken

- voor een schone afwerking van het uiteinde van de rail, bedekt alle bramen
- eenvoudig veilig te bevestigen
- materiaal: PE (polyethyleen), groen

Productnumber	Voor railtype	Totale hoogte	Totale breedte	Totale diepte
Referentie letter		*H*	*W*	*DtT*
Eenheid		*mm*	*mm*	*mm*
6566021	41x21	16	41	21
6566041	41x41	16	41	41
6566062	41x62	15	41	62
6566082	41x82	15	41	82
6566051	41x51	15	41	51