Walraven Dakophangelement

(K2515)

bevestiging aan schuin dak



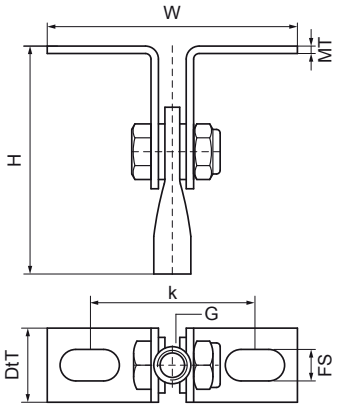

Voordelen & kenmerken

- voor bevestiging aan schuin dak
- volgt traploos elke hellingsgraad
- materiaal: staal
- elektrolytisch verzinkt

Productnumber	Aansluitdraad	Bevestigingssleuf	Materiaal dikte	Hart-tot-hart afstand	Totale hoogte	Totale breedte	Totale diepte	Max. toegestane belasting Faz
Referentie letter	*G*	*FS*	*MT*	*k*	*H*	*W*	*DtT*	*Fa,z*
Eenheid		*mm*	*mm*	*mm*	*mm*	*mm*	*mm*	*N*
6788008	M8	16x8,5	2,00	40,2	63	66,2	20	2.580