PHILIPS

MASTERColour CDM-T MW eco 360W/842 E40

928070319230



Directe vervanging met onmiddellijke energiebesparing voor kwarts-metaalhalogeen



Keramische metaalhalogeenlampen met heldere ballon of gecoate ellipsvormige buitenballon, op maat gemaakt om bestaande kwarts-metaalhalogeenlampen te vervangen in bestaande apparatuur.

Waarschuwingen en veiligheid

- Voor gebruik met VSA's die zijn ontworpen voor hogedrukkwik- of -natriumlampen met externe ontstekker
- Het is uiterst onwaarschijnlijk dat een kapotte lamp ook maar enige invloed heeft op uw gezondheid. Mocht een lamp breken, ventileer de kamer dan gedurende 30 minuten en ruim de scherven op, bij voorkeur met handschoenen. Doe de scherven in een afgesloten plastic zak en breng die naar uw plaatselijke afvalverwerking voor recycling. Gebruik geen stofzuiger.
- De herstarttijd kan tot 15 minuten bedragen. Daarom wordt het gebruik van T15-ontstekers aanbevolen.

Wijziging van gegevens voorbehouden

Algemene informatie

Lampvoet	E40
Gebruiksstand	P45 [Parallel ±45° of horizontaal (HOR)]
Meetreferentie van lichtstroom	Sphere
Levensduur tot 50% uitval (nom.)	30.000 hr

Gegevens lichttechniek

Kleurcode	842 [CCT of 4200K]
Lichtstroom	35.400 lm
Kleuraanduiding	Koel wit (CW)
Kleurkwaliteit, coördinaat X (nominaal)	0,371
Kleurkwaliteit, coördinaat Y (nominaal)	0,366
Gecorreleerde kleurtemperatuur (nom.)	4200 K
Lichtrendement (gespec.) (nom.)	98,06 lm/W
Kleurweergave-index (CRI)	88
Booglengte O (nom.)	11,9 mm

Bedrijfs- en elektrische gegevens

Energieverbruik	361,0 W
Spanning (nom.)	123 V

Dimbaarheid en regelsystemen

Dimbaar	Nee

Eigenschappen behuizing en afmetingen

Lampafwerking	Helder
Lampmateriaal	Hard glas
Lampvorm	T46
Nettogewicht (per stuk)	166,000 g

Keurmerken en classificaties

Energie-efficiëntieklasse	F
Kwikinhoud (Hg) (max.)	48 mg
Kwikinhoud (Hg) (nom.)	48,0 mg
Energieverbruik kWh/1.000 uur	361 kWh
EPREL-registratienummer	2070942
CE-markering	Ja

Productgegevens

Productnaam voor bestelling	MASTERColour CDM-T MW eco 360W/842 E40
Volledige productnaam	MASTERColour CDM-T MW eco 360W/842 E40
Full EOC	871869664610600
Bestelcode	8718696646106
Materiaalnr. (12NC)	928070319230
Lokale code	CDMT-MW360W842
Numerator - Aantal per pak	1
EAN/UPC - product/behuizing	8718696646106
Numerator - Dozen per buitendoos	12
EAN/UPC - Case	8718696646113

Wijziging van gegevens voorbehouden

Maatschets

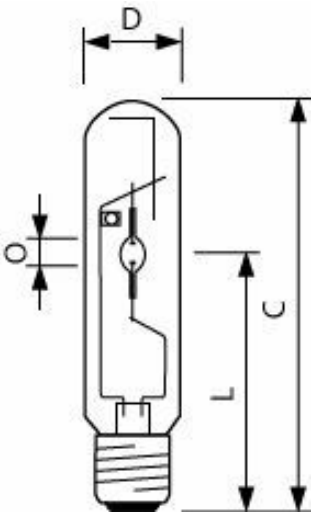

Product	D	O	L	C (max)
MASTERColour CDM-T MW eco 360W/842 E40	47 mm	11,9 mm	161 mm	257 mm

Fotometrische gegevens

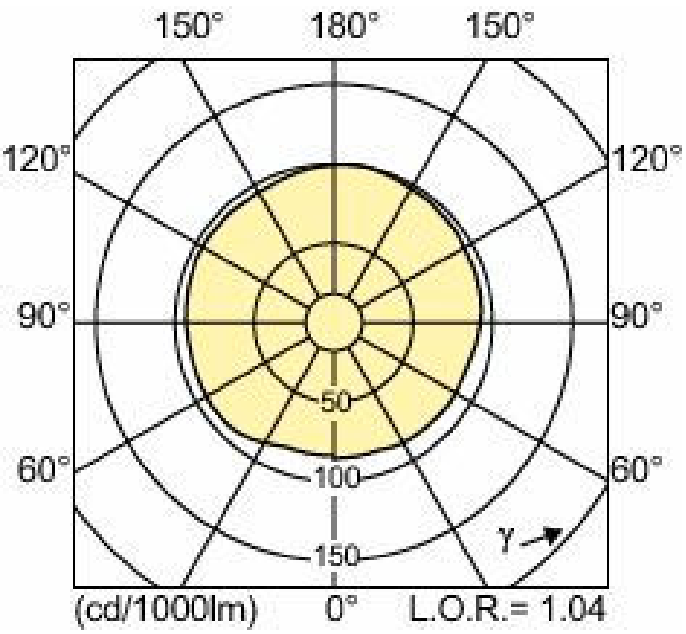

Light Distribution Diagram - MASTERColour CDM-T MW eco 360W/842 E40

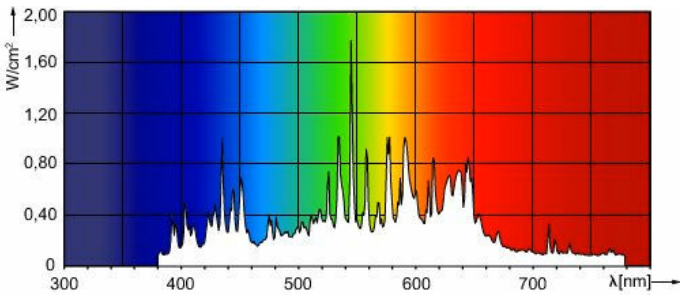

Spectral Power Distribution Colour - MASTERColour CDM-T MW eco 360W/842 E40

Levensduur

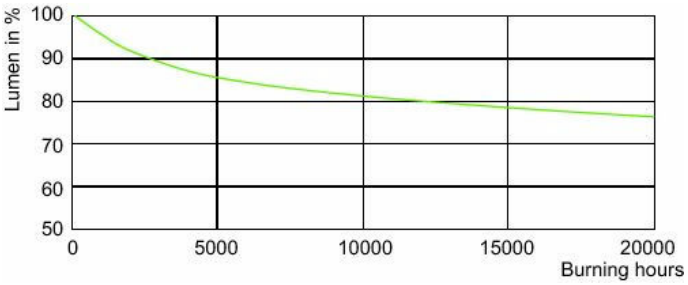

Lumen Maintenance Diagram - MASTERColour CDM-T MW eco 360W/842 E40

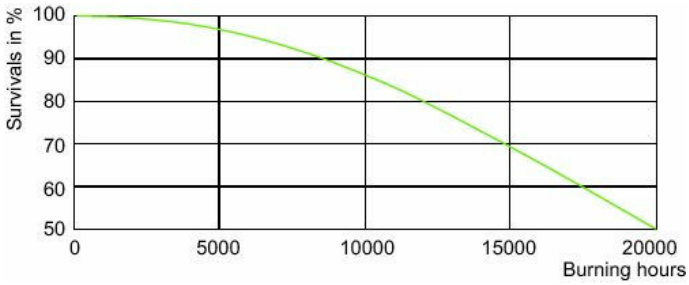

MASTERColour CDM MW eco /842

© 2026 Signify Holding. Alle rechten voorbehouden. De informatie die in dit document wordt verstrekt kan zonder voorafgaande kennisgeving worden gewijzigd. Signify doet geen uitspraken over en geeft geen garanties voor de nauwkeurigheid of volledigheid van de informatie in dit document en kan op geen enkele wijze aansprakelijk worden gesteld voor handelingen die op deze informatie worden gebaseerd. De informatie in dit document is niet bedoeld als offerte en maakt geen deel uit van enige aanbieding of overeenkomst, tenzij anderszins overeengekomen met Signify. Philips en het Philips schildembleem zijn gedeponeerde handelsmerken van Koninklijke Philips N.V.