Walraven Klemzadel - Dubbel (wit)

(C1027)

voor het bevestigen van leidingen en leidingen aan de muur, vloer of het plafond



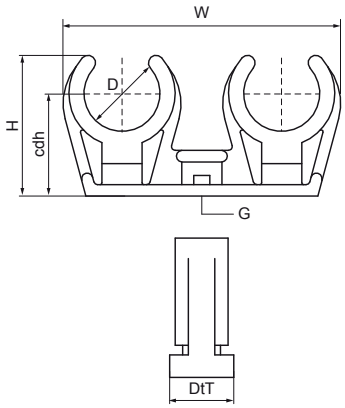

Voordelen & kenmerken

- eéndelig zadel
- voor het bevestigen van 2 leidingen
- aansluitschroefdraad M6 van messing
- materiaal: PP (polypropyleen), wit (RAL 9016)
- brandklasse B2
- corrosievrij, recyclebaar, bestand tegen UV en veroudering
- temperatuurbestendigheid van ca. -30 °C tot ca. +90 °C (constant); kortstondig tot ca. +110 °C

Productnumber	Buitendiameter buis	Totale hoogte	Totale breedte	Totale diepte	Beugel hart afstand hoogte	Aansluitdraad
Referentie letter	*D*	*H*	*W*	*DtT*	*cdh*	*G*
Eenheid	*mm*	*mm*	*mm*	*mm*	*mm*	
0853208	8	18	39	17	18	M6
0853210	10	21	46	17	21	M6
0853212	12	22	53	17	22	M6
0853215	14 - 15	25	59	17	25	M6
0853218	16 - 18	31	64	17	31	M6
0853222	20 - 22	36	74	17	36	M6