Walraven Klemzadel - Enkel (wit)

(C1025)

voor het bevestigen van leidingen en leidingen aan de muur, vloer of het plafond



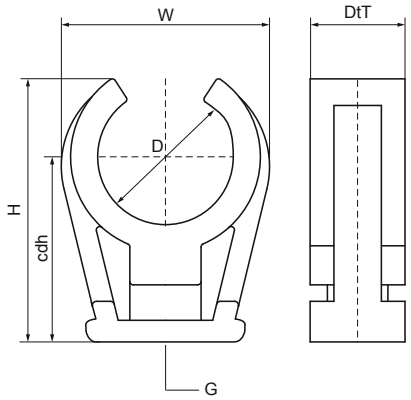

Voordelen & kenmerken

- eéndelig zadel
- aansluitschroefdraad M6 van messing
- materiaal: PP (polypropyleen), wit (RAL 9016)
- brandklasse B2
- geen corrosie, recylcebaar, halogeenvrij, bestand tegen UV en veroudering
- temperatuurbestendigheid van ca. -30 °C tot ca. +90 °C (constant); kortstondig tot ca. +110 °C

Productnumber	Buitendiameter buis	Totale hoogte	Totale breedte	Totale diepte	Beugel hart afstand hoogte	Aansluitdraad
Referentie letter	*D*	*H*	*W*	*DtT*	*cdh*	*G*
Eenheid	*mm*	*mm*	*mm*	*mm*	*mm*	
0853008	8	18	14	17	13	M6
0853010	10	21	17	17	16	M6
0853012	12	21	20	17	17	M6
0853015	14 - 15	25	24	17	18	M6
0853018	16 - 18	31	27	17	23	M6
0853022	20 - 22	36	31	17	26	M6
0853025	25	38	35	17	27	M6
0853028	28	46	39	17	32	M6
0853035	35	51	46	17	33	M6