Walraven Leidingzadel

(B3010)

voor stalen leidingen



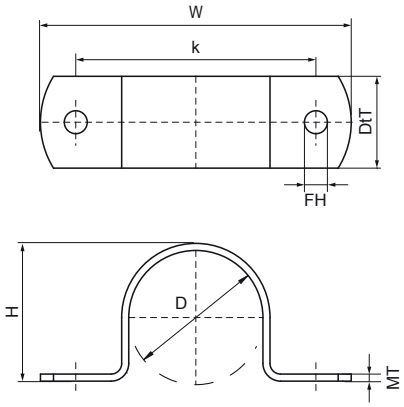

Voordelen & kenmerken

- eéndelig zadel
- materiaal: staal
- gegalvaniseerd

EPD

Productnumber	Buitendiameter buis	Buisdiameter (Imperial)	Bevestigingsgat	Hart-tot-hart afstand	Materiaal dikte	Totale hoogte	Totale breedte	Totale diepte	Max. toegestane belasting Faz
Referentie letter	*D*	*D*	*FH*	*k*	*MT*	*H*	*W*	*DtT*	*Fo,z*
Eenheid	*mm*	*inch*	*mm*	*mm*	*mm*	*mm*	*mm*	*mm*	*N*
4601027	26,9	¾	9	58	2,00	28	78	20	3.500
4601043	42,5	1¼	9	72	2,00	45	92	20	3.500
4601061	60,3	2	9	88	2,00	59	108	20	3.500