Walraven Leidingzadel (ev)

(B3005)

voor kabels, staal en PVC-buizen



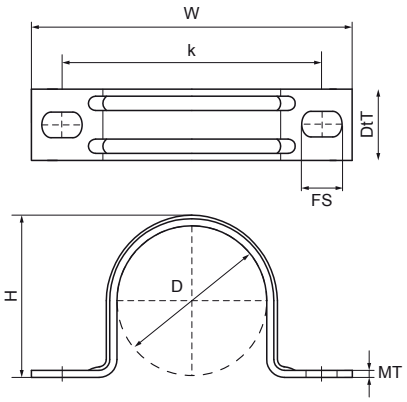

Voordelen & kenmerken

- eéndelig zadel
- voor diameters groter dan 10 mm maakt het sleufgat het mogelijk om kleine afwijkingen van de installaties aan te passen
- voor kabels, staal en PVC-buizen
- 2 nerven
- materiaal: staal
- elektrolytisch verzinkt

Productnumber	Buitendiameter buis	Buisdiameter (Imperial)	Bevestigingssleuf	Hart-tot-hart afstand	Materiaal dikte	Totale hoogte	Totale breedte	Totale diepte	Max. toegestane belasting Faz
Referentie letter	*D*	*D*	*FS*	*k*	*MT*	*H*	*W*	*DtT*	*Fo,z*
Eenheid	*mm*	*inch*	*mm*	*mm*	*mm*	*mm*	*mm*	*mm*	*N*
0805017	16	3/8	6x4,5	33	0,80	17	48	15	1.000
0805021	20	1/2	6x4,5	38	1,20	21	54	15	1.500
0805027	26	3/4	6x4,5	45,5	1,20	29	59	15	1.500
0805033	32	1	6x4,5	52,5	1,20	33	66	14	1.500