Walraven PVC Zadel

(C3505)

voor kunststof leidingen



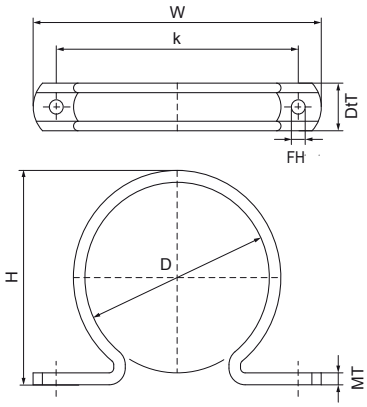

Voordelen & kenmerken

- eéndelig zadel
- door de vormgeving blijft de leiding vrij van de ondergrond
- materiaal: hard PVC (polyvinylchloride), grijs of wit
- uV-gestabiliseerd

Productnumber	Buitendiameter buis	Bevestigingsgat	Hart-tot-hart afstand	Materiaal dikte	Totale hoogte	Totale breedte	Totale diepte	Max. toegestane belasting Faz
Referentie letter	*D*	*FH*	*k*	*MT*	*H*	*W*	*DtT*	*Fa,z*
Eenheid	*mm*	*mm*	*mm*	*mm*	*mm*	*mm*	*mm*	*N*
1800032	32	6	53	4,50	45	73	20	300
1800040	40	6	57	4,50	52	77	20	300
1800050	50	6	68	4,50	63	88	20	300
1800063	63	6	79	4,50	74	99	20	300
1800100	100	6	111	4,50	114	131	20	300
1800110	110	6	107	4,50	124	127	20	300
1800125	125	6	123	4,50	138	143	20	300