Walraven RapidStrut® Onderlegring - Vlak (BUP1000)

(H2480)

constructies met Strut rail



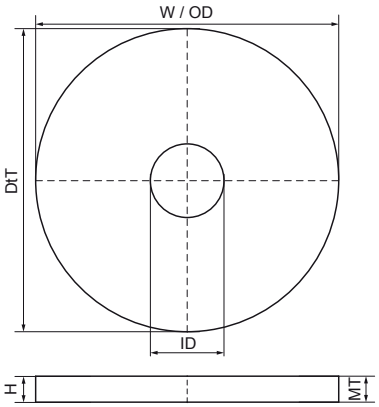

Voordelen & kenmerken

- vlakke onderlegring
- materiaal: staal 1.0332
- product maakt deel uit van het Walraven BIS UltraProtect® 1000 systeem
- geschikt voor binnen- en buitentoepassingen
- doorstaat min. 1.000 uur zoutsproeitest (max. 5% rood roest) volgens ISO 9227
- ook verkrijgbaar in RVS 1.4401 (AISI 316)
- ø 10,5 en hoger getest op brandveiligheid

Productnumber	Voor railtype	Totale hoogte	Totale breedte	Totale lengte	Binnendiameter	Buitendiameter	Materiaal dikte
Referentie letter		*H*	*W*	*L*	*ID*	*OD*	*MT*
Eenheid		*mm*	*mm*	*mm*	*mm*	*mm*	*mm*
65381508	41x21, 41x41, 41x51, 41x62, 41x82	3	40	40	8,4	40	3,00
65381510	41x21, 41x41, 41x51, 41x62, 41x82	3	40	40	10,5	40	3,00