Walraven RapidStrut® RVS Onderlegring (Vlak)

(M5516)

bevestiging aan Strut-rail



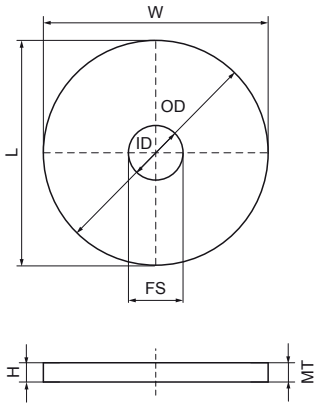

Voordelen & kenmerken

- materiaal: RVS 1.4401 (AISI 304)

Productnumber	Voor railtype	Totale hoogte	Totale breedte	Totale lengte	Binnendiameter	Buitendiameter	Materiaal dikte
Referentie letter		*H*	*W*	*L*	*ID*	*OD*	*MT*
Eenheid		*mm*	*mm*	*mm*	*mm*	*mm*	*mm*
6537508	38x40, 50x40	2,5	40	40	8,5	40	3,00
6537510	38x40, 50x40	2,5	40	40	10,5	40	3,00
6537512	38x40, 50x40	2,5	40	40	12,5	40	3,00