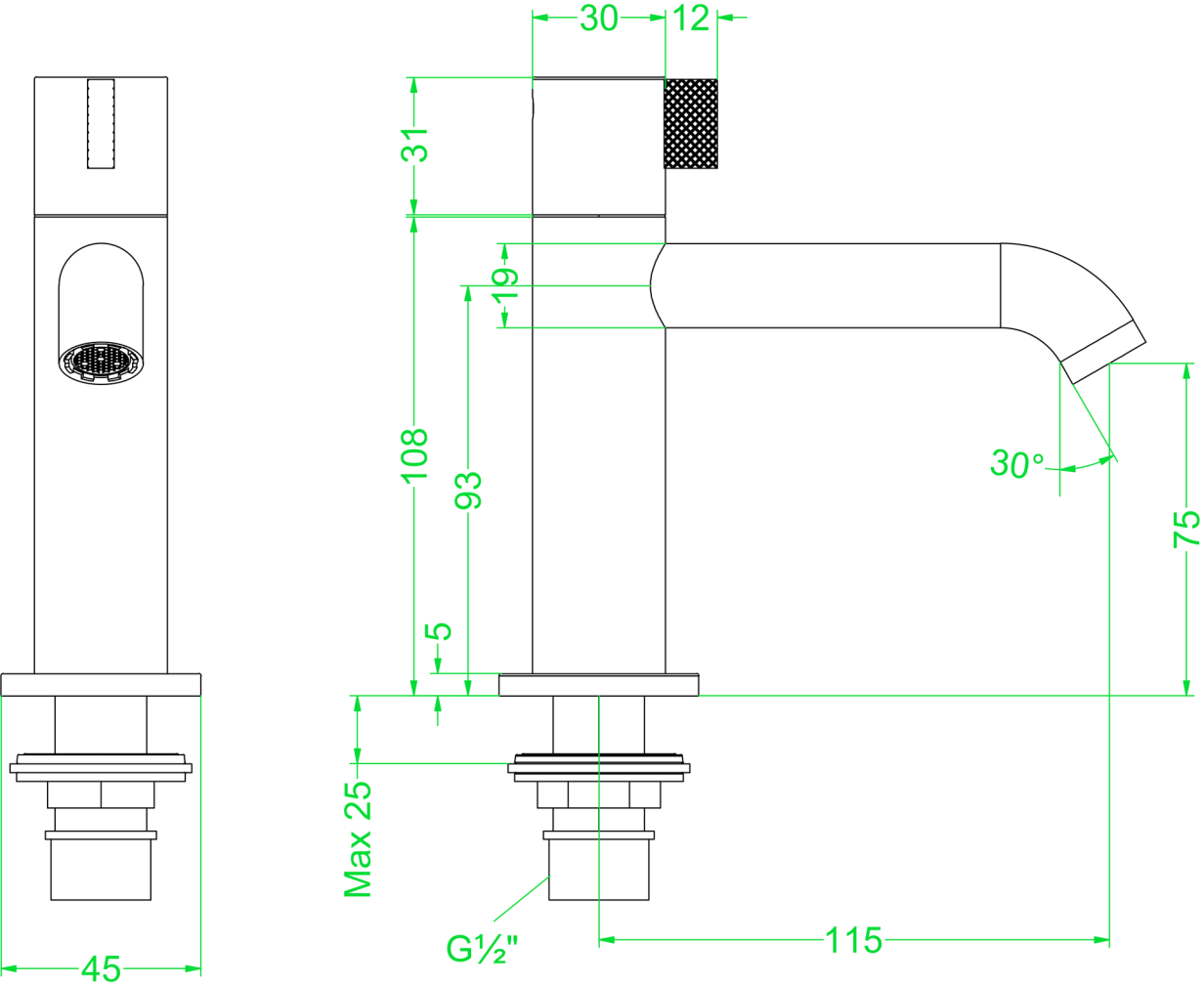
30
12
31
19
108
93
5
30°
75
Max 25
G½"
115
45