# Technisch specificatieblad

## Afstandsklem 732 G

## Artikelnummer: 1362417



Afstandsklem voor montage van buizen en kabels aan wand, plafond en vloer. Met zelfborgend deksel. Bevestiging via aanzet met binnendraad.

Toegelaten voor het functiebehoud conform DIN 4102 deel 12, functiebehoudklassen E 30 tot E90.

E30 E60 E90

| | |
|---|---|
| St | Staal |
| G | galvanisch verzinkt |

### Stamgegevens

| | |
|---|---|
| Artikelnummer | 1362417 |
| Type | ASG 732 17 G |
| Omschrijving 1 | Afstandklem |
| Omschrijving 2 | met draadaansluiting M6 |
| Fabrikant | OBO |
| Dimensie | 14-17mm |
| Materiaal | Staal |
| Oppervlak | galvanisch verzinkt |
| Oppervlaktenorm | EN ISO 19598 / EN ISO 4042 |
| Kleinste verkoop-eenheid | 25 |
| Eenheid van hoeveelheid | Stuk |
| Gewicht | 1,793 kg |
| Eenheid gewicht | kg/100 st. |
| CO2-voetafdruk (GWP) van wieg tot poort | 0,0597 kg CO2e / 1 Stuk |

# Technisch specificatieblad

## Afstandsklem 732 G

## Artikelnummer: 1362417

### Afmetingen

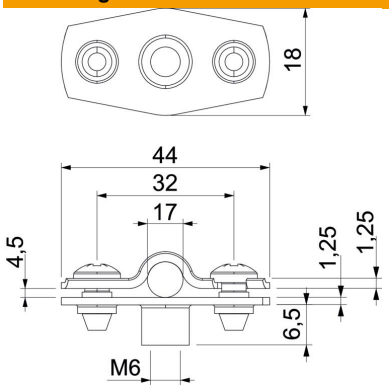


| | |
|---|---|
| Maat A | 44 mm |
| Maat B | 32 mm |
| Maat D | 17 mm |
| Afmeting d max. | 17 mm |
| Afmeting d min. | 14 mm |
| Afmeting t1 (mm) | 1,25 mm |
| Afmeting t2 (mm) | 1,25 mm |
| Maat x | 4,5 mm |

### Technische gegevens

| | |
|---|---|
| Afstand tot de wand | ja |
| Aantal kabels/ buizen | 1 |
| Uitvoering | Gesloten |
| Type bevestiging | schroefdraadaansluiting |
| Functiebehoud | ja |
| voor diameter | 14 - 17 |
| Halogeenvrij | ja |
| met kunststof mantel | nee |
| Materiaaldikte | 1,25 mm |
| ROHS-conform | ja |
| Spanbereik D max. | 17 mm |
| Spanbereik D min. | 14 mm |
| UV-bestendig | ja |