Fiche technique

Clip entretoise 732 G

Référence: 1362440

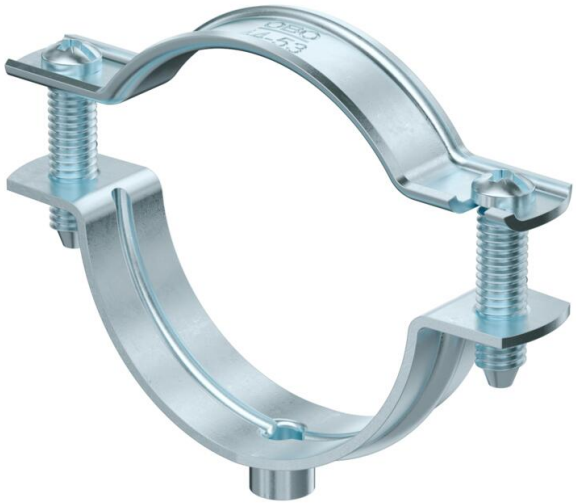

Collier d’écartement pour le montage de tubes et câbles au mur, au plafond et au sol. Avec couvercle autobloquant. Fixation par l’embase avec filetage intérieur. Autorisé pour la maintenance conformément à la norme DIN 4102, partie 12, classes de maintenance E 30 jusqu'à E 90.

E30 E60 E90

St	Acier
G	galvanisé

Données de base

Référence	1362440
Typee	ASG 732 53 G
Désignation 1	Collier d'écartement
Désignation 2	avec raccord fileté M6
Fabricant	OBO
Dimension	44-53mm
Matériau	Acier
Surface	galvanisé
Norme de surface	EN ISO 19598 / EN ISO 4042
Unité d’emballage minimale	20
Unité de quantité	pc
Poids	4,713 kg
Unité de poids	kg/100 pc
Empreinte CO2 (GWP) du berceau à la porte	0,1325 kg CO2e / 1 Pièce

Fiche technique

Clip entretoise 732 G

Référence: 1362440

Dimensions

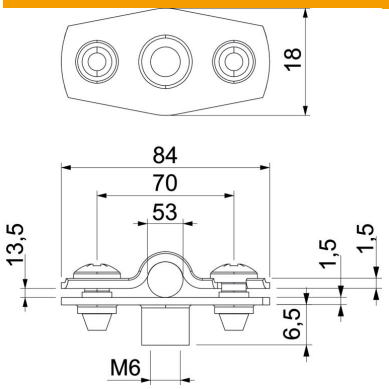

Cote A	84 mm
Cote B	70 mm
Cote D	53 mm
Dimension d max.	53 mm
Dimension d min.	44 mm
Dimension t1 (mm)	1,5 mm
Dimension t2 (mm)	1,5 mm
Cote x	13,5 mm

Caractéristiques techniques

Distance au mur	oui
Nombre de câbles/tubes	1
Modèle	fermé
Type de fixation	Raccord fileté
Maintien en fonction	oui
pour un diamètre de	44 - 53
Sans halogène	oui
Avec gaine en matière plastique	non
Épaisseur du matériau	1,5 mm
Conformité ROHS	oui
Plage de serrage D max.	53 mm
Plage de serrage D min.	44 mm
Résistant aux UV	oui