Merk	hansgrohe
Artikelnaam	**Pulsify Select S** Handdouche 105 3jet Ontspanning EcoSmart
Art.nr.	24111140
Oppervlakte	Brushed Bronze
Netto prijs	64,89 EUR

Product foto

Maat tekeningen

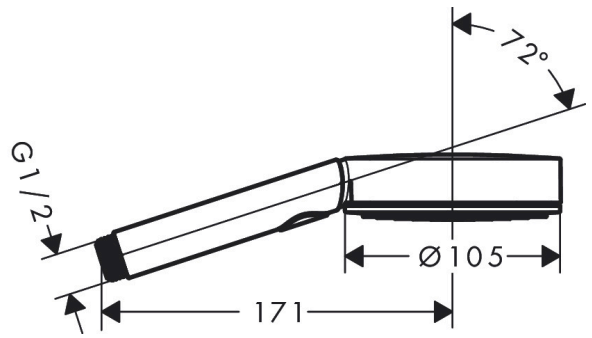

Kenmerken

- diameter douchekop 105 mm
- PowderRain, IntenseRain, massagestraal
- handige straalkeuze via Select-knop
- doorstroomhoeveelheid PowderRain-straal bij 3 bar: 6,9 l/min
- doorstroomhoeveelheid IntenseRain straal bij 3 bar: 6,8 l/min
- doorstroomhoeveelheid massagestraal bij 3 bar: 6,7 l/min
- maximale doorstroomhoeveelheid bij 3 bar: 6,9 l/min
- functie van: 4 l/min
- met interne watervoering
- uitspoelbaar zeef inzetstuk
- EcoSmart: Veel waterplezier met veel minder water
- EU taxonomie: max. 8l/min

Technologie

Select · XXL Performance · EcoSmart · Quick Clean

Straalsoorten

Massage · Intense Rain · Powder Rain

Certificaat

Merk	hansgrohe
Artikelnaam	**Pulsify Select S** Handdouche 105 3jet Ontspanning EcoSmart
Art.nr.	24111140
Oppervlakte	Brushed Bronze
Netto prijs	64,89 EUR

Stroomschema

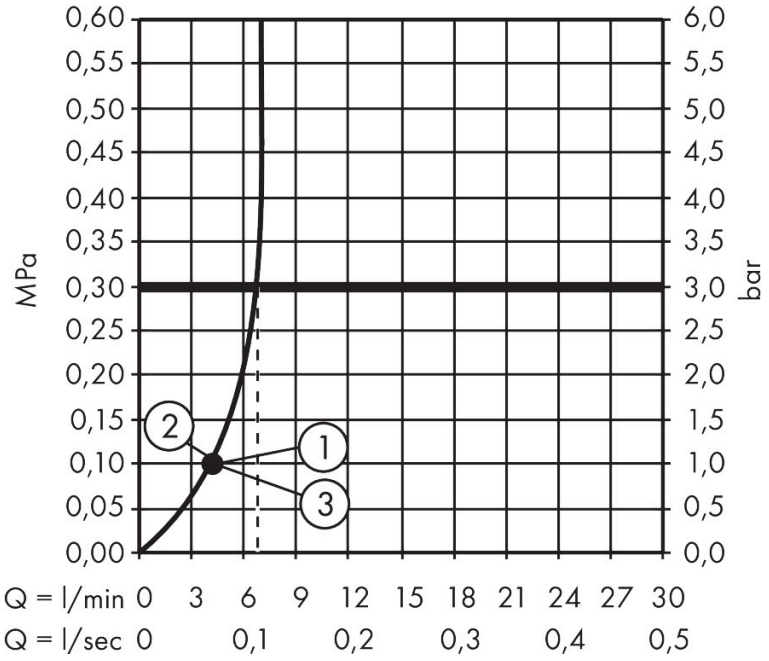

Merk	hansgrohe
Artikelnaam	**Pulsify Select S** Handdouche 105 3jet Ontspanning EcoSmart
Art.nr.	24111140
Oppervlakte	Brushed Bronze
Netto prijs	64,89 EUR

Explosietekening voor bouwjaar: >06/24

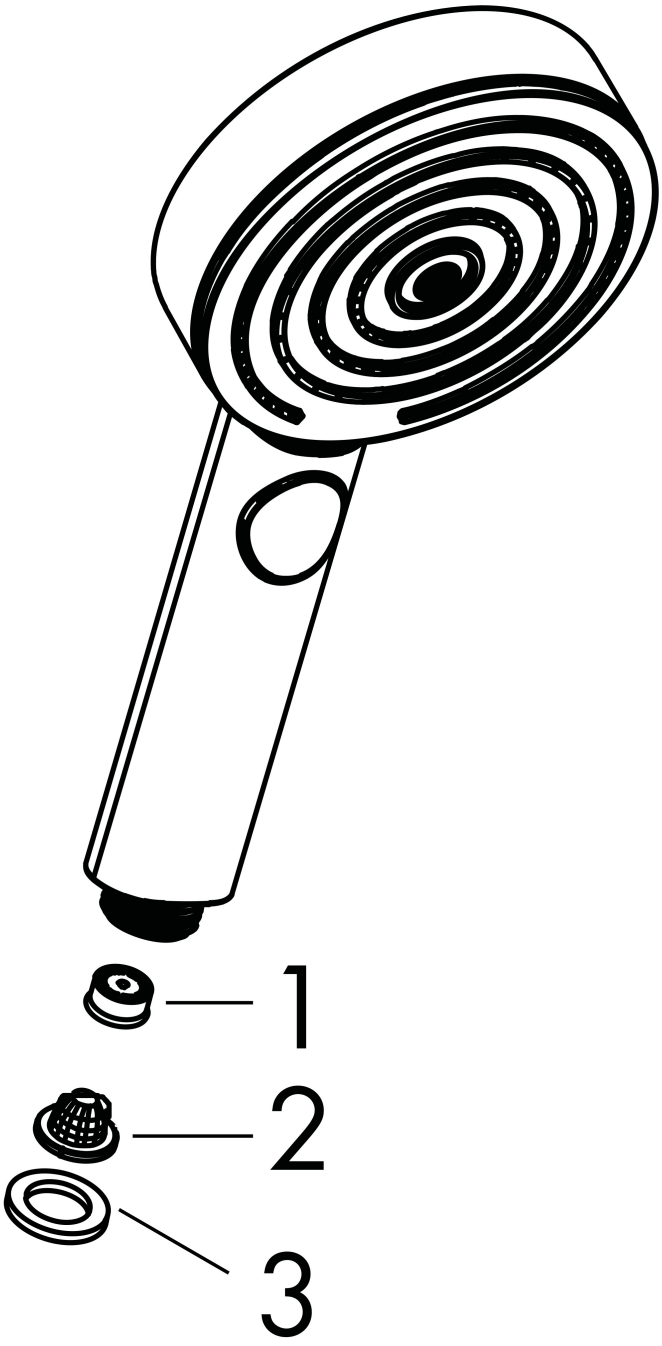

Merk	hansgrohe
Artikelnaam	**Pulsify Select S** Handdouche 105 3jet Ontspanning EcoSmart
Art.nr.	24111140
Oppervlakte	Brushed Bronze
Netto prijs	64,89 EUR

Onderdelen voor bouwjaar: >06/24

Pos	Beschrijving	Art.nr.	Prijs
1	doorstroombegrenzer	87836000	3,12
2	zeef	92672000	4,99
3	dichting	98058000	3,12