Technisch specificatieblad

Positioneereenheid voor voedingseenheden VH

Artikelnummer: 6109887



Positioneereenheid voor variabele hoogte-instelling van een voedingseenheid VH, draagvermogen 0,5 tot 6,0 kg, maximale kabellengte 1,5 m.

CE

Stamgegevens

Artikelnummer	6109887
Type	VH-POS
Omschrijving 1	Positioneerder voor VH
Omschrijving 2	tot 6kg draaglast
Fabrikant	OBO
Dimensie	200x105x55
Kleur	oranje
Kleinste verkoop-eenheid	1
Eenheid van hoeveelheid	Stuk
Gewicht	80 kg
Eenheid gewicht	kg/100 st.

Technisch specificatieblad

Positioneereenheid voor voedingseenheden VH

Artikelnummer: 6109887

Afmetingen

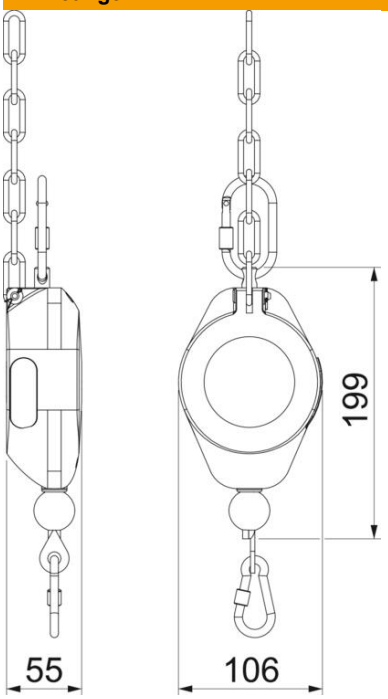

Technische gegevens

Soort toebehoren	Ophanging
Geschikt voor	overige
ROHS-conform	exempt