Fiche technique

Positionneur pour unités d'alimentation VH

Référence: 6109887



Positionneur pour le réglage en hauteur variable d'une unité d'alimentation VH, capacité de charge de 0,5 à 6,0 kg, extension maximale du câble de 1,5 m.

CE

Données de base

Référence	6109887
Typee	VH-POS
Désignation 1	Enrouleur pour unité VH
Désignation 2	jusqu'à 6 kg
Fabricant	OBO
Dimension	200x105x55
Couleur	orange
Unité d'emballage minimale	1
Unité de quantité	pc
Poids	80 kg
Unité de poids	kg/100 pc

Fiche technique

Positionneur pour unités d'alimentation VH

Référence: 6109887

Dimensions

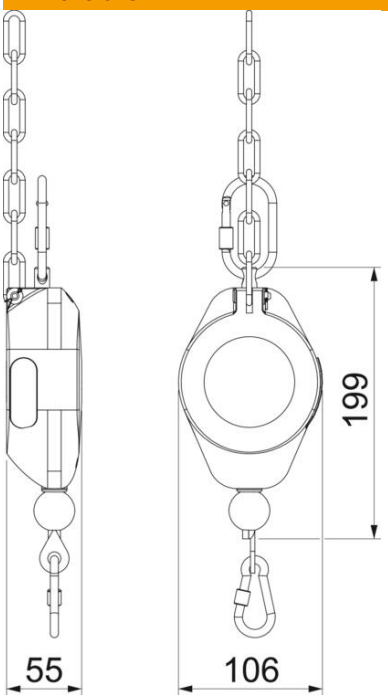

Caractéristiques techniques

Type d'accessoires	Suspension
Convient pour	autres
Conformité ROHS	sauf