Technisch specificatieblad

WDK CEE-tussenflens 32 A

Artikelnummer: 6024033

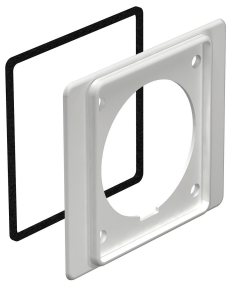

Tussenflens voor CEE-contactdozen 32 A.
Wordt bij de montage van de apparatuurdoos CEE achter het deksel voor apparatuurinbouw-
dozen gemonteerd.

CE

PVC Polyvinylchloride

Stamgegevens

Artikelnummer	6024033
Type	2393 32
Omschrijving 1	Tussenflens 32A
Omschrijving 2	voor CEE-inbouwdoos 2392
Fabrikant	OBO
Kleur	steengrijs; RAL 7030
Materiaal	Polyvinylchloride
Kleinste verkoop-eenheid	5
Eenheid van hoeveelheid	Stuk
Gewicht	4 kg
Eenheid gewicht	kg/100 st.
CO2-voetafdruk (GWP) van wieg tot poort	0,1807 kg CO2e / 1 Stuk

Technisch specificatieblad

WDK CEE-tussenflens 32 A

Artikelnummer: 6024033

Afmetingen

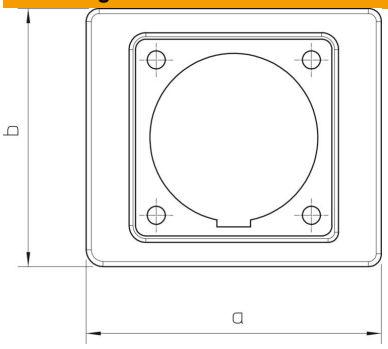

Maat a	110 mm
Maat b	96 mm

Technische gegevens

Soort toebehoren	Tussenflens
Geschikt voor	CEE 32 A
ROHS-conform	ja
Tœbehoren	ja
Reserve onderdeel.	nee