Fiche technique

Plaque intermédiaire CEE 32 A WDK

Référence: 6024033

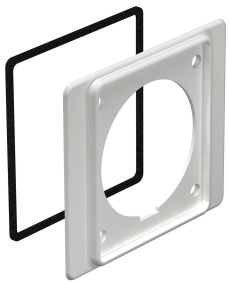

Plaque intermédiaire pour prises de courant CEE 32 A.
Se monte sur le couvercle des boîtes d'appareillages lors du montage de la boîte d'appareillage CEE.

CE

PVC Chlorure de polyvinyle

Données de base

Référence	6024033
Typee	2393 32
Désignation 1	Plaque intermédiaire
Désignation 2	pour prises CEE 32 A
Fabricant	OBO
Couleur	gris pierre; RAL 7030
Matériau	Chlorure de polyvinyle
Unité d'emballage minimale	5
Unité de quantité	pc
Poids	4 kg
Unité de poids	kg/100 pc
Empreinte CO2 (GWP) du berceau à la porte	0,1807 kg CO2e / 1 Pièce

Fiche technique

Plaque intermédiaire CEE 32 A WDK

Référence: 6024033

Dimensions

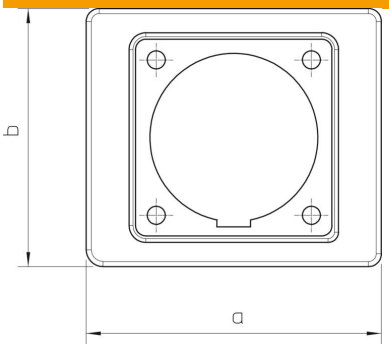

Cote a	110 mm
Cote b	96 mm

Caractéristiques techniques

Type d'accessoires	Plaque intermédiaire
Convient pour	CEE 32 A
Conformité ROHS	oui
Accessoires	oui
Pièce de rechange.	non