Technisch specificatieblad

Beugelklem, U-voet voor 3 monopolaire kabels

Artikelnummer: 1174525



Klem, bout en drukplaat van staal, thermisch verzinkt, druk- en tegenwand van polypropyleen, halogeenvrij, lichtgrijs RAL 7035.

Levering compleet met tegenwand en drukwand.
De beugelklemmen 2056/U-E zijn bestemd voor het systeemgewijs installeren van eenaderige kabels in draaistroomnetten. Omdat de magneetvelden zich bij dit type installatie wederzijds opheffen, is opwarming hier uitgesloten en kunnen stalen klemmen worden gebruikt.
2056/U-E is geschikt voor alle profielrails met sleufbreedte 18 op 22 mm.

HALOGEN FREE CE 18 22 U

St Staal

FT thermisch verzinkt

Stamgegevens

Artikelnummer	1174525
Type	2056U-E40 FT
Omschrijving 1	Beugelklem
Omschrijving 2	voor 3 eenaderige kabels
Fabrikant	OBO
Dimensie	37-40mm
Materiaal	Staal
Oppervlak	thermisch verzinkt
Oppervlaktenorm	DIN EN ISO 1461
Kleinste verkoop-eenheid	25
Eenheid van hoeveelheid	Stuk
Gewicht	26 kg
Eenheid gewicht	kg/100 st.
CO2-voetafdruk (GWP) van wieg tot poort	0,6662 kg CO2e / 1 Stuk

Technisch specificatieblad

Beugelklem, U-voet voor 3 monopolaire kabels

Artikelnummer: 1174525

Afmetingen

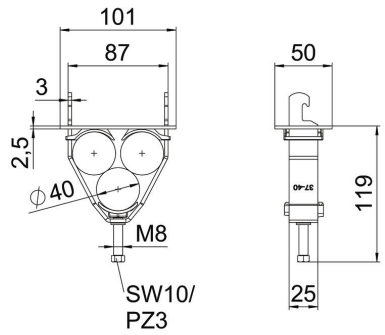

Maat A	101 mm
Maat B	87 mm
Afm. H	123 mm

Technische gegevens

Aantal kabels/ buizen	3
voorrail met sleufbreedte (met interval) max.	22 mm
voorrail met sleufbreedte (met interval) mm	18 mm
Halogeenvrij	ja
Kabeldiameter max.	40 mm
Kabeldiameter min.	37 mm
max. Aandraaimoment	5 Nm
met kunststof tegenwand	ja
met metalen bak	nee
Montagetype	Profielrail
ROHS-conform	ja
Slagvast	nee
Spanbereik D max.	40 mm
Spanbereik D min.	37 mm
Extra oppervlak	vuurverzinkt
Extra materiaal	Staal
met tegenwand	ja
Materiaal van de bak	Kunststof
Materiaalkwaliteit van de bak	Polypropyleen
Materiaal van de tegenbak	Kunststof