Fiche technique

Collier d'écartement 733 A4

Référence: 1362934



Collier d’écartement pour le montage de tubes et câbles au mur, au plafond et au sol. Avec couvercle autobloquant. Fixation par trou oblong.Autorisé pour la maintenance conformément à la norme DIN 4102, partie 12, classes de maintenance E 30 jusqu'à E 90.

E30 E60 E90

A4 Acier inoxydable

Données de base

Référence	1362934
Typee	ASL 733 53 A4
Désignation 1	Collier d'écartement
Désignation 2	avec trou oblong
Fabricant	OBO
Dimension	44-53mm
Matériau	Acier inoxydable 1.4571
Unité d’emballage minimale	20
Unité de quantité	pc
Poids	5,723 kg
Unité de poids	kg/100 pc
Empreinte CO2 (GWP) du berceau à la porte	0,4208 kg CO2e / 1 Pièce

Fiche technique

Collier d'écartement 733 A4

Référence: 1362934

Dimensions

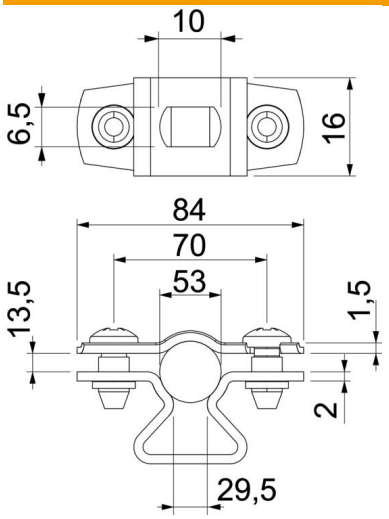

Cote A	84 mm
Cote B	70 mm
Cote b	16 mm
Cote D	53 mm
Dimension d max.	53 mm
Dimension d min.	44 mm
Cote L	10 mm
Cote s	29,5 mm
Dimension t1 (mm)	1,5 mm
Dimension t2 (mm)	2 mm
Cote x	13,5 mm

Caractéristiques techniques

Distance au mur	oui
Nombre de câbles/tubes	1
Modèle	fermé
Type de fixation	Trou de vis
Maintien en fonction	oui
pour un diamètre de	44 - 53
Sans halogène	oui
Avec gaine en matière plastique	non
Épaisseur du matériau	1,5 mm
Conformité ROHS	oui
Plage de serrage D max.	53 mm
Plage de serrage D min.	44 mm
Résistant aux UV	oui