DROP 22 LED

Bestelnr. 303474

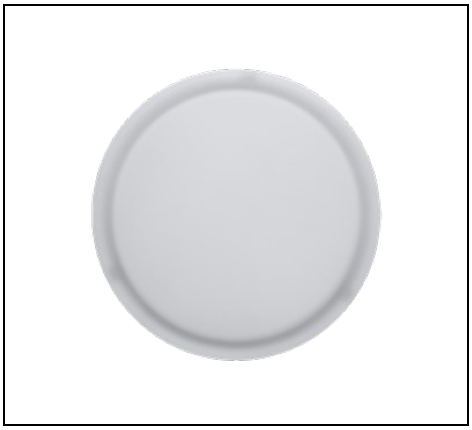

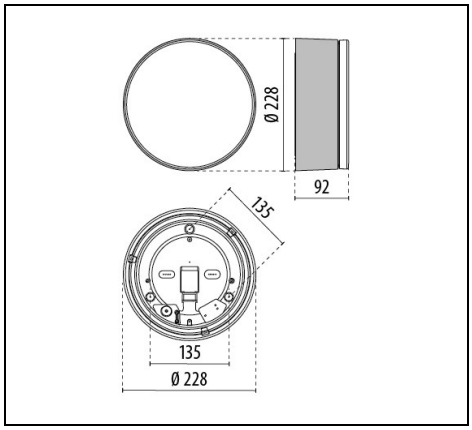

IP 55 | CLASS II

Omschrijving

Plafond- en wandarmatuur voor binnen en buiten bestaande uit:
- Behuizing van wit gelakt technopolymeer
- Afscherming van geperst glas, binnen- en buitenkant gesatineerd
- Klasse II
- Siliconen pakking
- Kabelinvoer ook met buis aan zijkant Ø 20 mm
- Veren van verchroomd staal voor een snelle bevestiging van het glas aan de basis
- Losse stickers met pictogrammen verkrijgbaar voor de signalering
- De LED SMD versies zijn voorzien van een mid-power kaart
- Design by ROBERTO FIORATO
- Design by ROBERTO FIORATO

Om een constante actualisering van haar producten te bevorderen, behoudt PERFORMANCE iN LIGHTING zich het recht voor om zonder voorafgaande kennisgeving, wijzigingen aan te brengen. Daarom is het altijd aan te raden om de laatste versie te lezen die op de website www.performanceinlighting.com is gepubliceerd. Geleverde lumenoutput en stroomverbruik, inclusief verliezen, zijn onderhevig aan een tolerantie van +/-7%. Tenzij anders vermeld, gelden de waarden bij een omgevingstemperatuur van 25°C. De garantievoorwaarden zijn beschikbaar op https://www.performanceinlighting.com/qr/company/led-warranty

For information:
PERFORMANCE iN LIGHTING S.p.A. Headquarters - Italy
Viale del Lavoro 9/11
37030 Colognola ai Colli Verona - Italy
Tel. +39 045 61 59 211

info.it@pil.lighting
www.performanceinlighting.com

PERFORMANCE iN LIGHTING | powered by GEWISS

Product gegevens

ETIM Groep:	EG000027	**ETIM Klasse:**	EC002892

Algemene informatie

Lamphouder:	LED	**Lichtbron:**	LED
Nominale lichtstroom [lm]:	1214	**Reële lichtstroom [lm]:**	758
Armatuur wattage [W]:	11 W	**Specifieke lichtstroom [lm/W]:**	69
CRI:	80	**Kleurtemperatuur [K]:**	3000
Kleur / Afwerking:	AN-96 / Antraciet / Structuur mat	**IP waarde:**	IP55
Impact resistance / impact energy:	IK06 1J xx3	**Beschermingsklasse:**	II
Optiek:	S/EW - Symmetrische extra verspreidende	**Nettogewicht [kg]:**	1.792
Totale diameter [mm]:	228	**Totale breedte [mm]:**	95

Mechanische eigenschappen

Vorm:	Rond 150 ≤ x ≤ 300 mm	**Materiaal behuizing:**	Kunststof
Materiaal afscherming:	Glas	**Gloeidraadtest [°C]:**	750 °C

Elektrische eigenschappen

Spanningstype:	AC	**Ingangsspanning [V AC]:**	220/240
Ingangsfrequentie [Hz]:	50/60	**Arbeidsfactor / COS Φ:**	>0.9
Aanloopstroom [A/µs]:	5 / 50	**C10 1.5 mm²:**	52
C16 2.5 mm²:	85	**B10 1.5 mm²:**	31
B16 2.5 mm²:	50		

Installatie

Plaats van toepassing:	Outdoor	**Montage type:**	Wand en plafondverlichting
Min. Omgevingstemperatuur [°C]:	-25	**Max. Omgevingstemperatuur [°C]:**	25

Verlichtings functies

MacAdam:	3	**Lumenbehoud:**	L80B10@50000h
Distributie licht emissie:	Direct		

Om een constante actualisering van haar producten te bevorderen, behoudt PERFORMANCE iN LIGHTING zich het recht voor om zonder voorafgaande kennisgeving, wijzigingen aan te brengen. Daarom is het altijd aan te raden om de laatste versie te lezen die op de website www.performanceinlighting.com is gepubliceerd. Geleverde lumenoutput en stroomverbruik, inclusief verliezen, zijn onderhevig aan een tolerantie van +/-7%. Tenzij anders vermeld, gelden de waarden bij een omgevingstemperatuur van 25°C. De garantievoorwaarden zijn beschikbaar op https://www.performanceinlighting.com/qr/company/led-warranty

For information:
PERFORMANCE iN LIGHTING S.p.A. Headquarters - Italy
Viale del Lavoro 9/11
37030 Colognola ai Colli Verona - Italy
Tel. +39 045 61 59 211

info.it@pil.lighting
www.performanceinlighting.com

Fotometrische gegevens

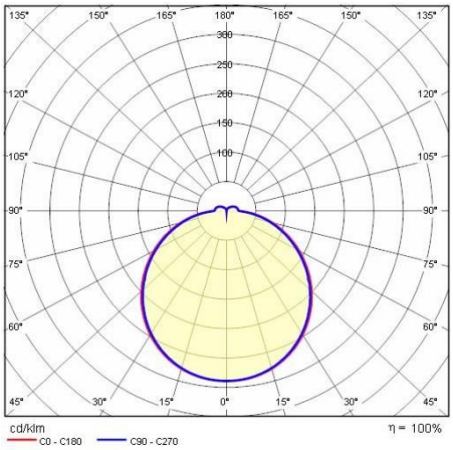

Optionele accessoires

DROP 22

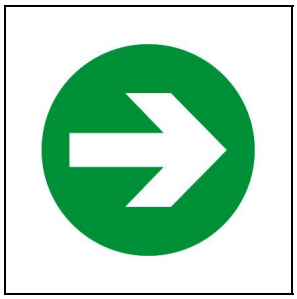

008342

Pictogram richting

GN1 / Groen

008343

Pictogram brand

RD1 / Rood

008344

Pictogram heren

BL1 / Blauw

008345

Pictogram dames

BL1 / Blauw

008346

Pictogram invaliden

BL1 / Blauw

008347

Pictogram toiletten

BL1 / Blauw

Om een constante actualisering van haar producten te bevorderen, behoudt PERFORMANCE iN LIGHTING zich het recht voor om zonder voorafgaande kennisgeving, wijzigingen aan te brengen. Daarom is het altijd aan te raden om de laatste versie te lezen die op de website www.performanceinlighting.com is gepubliceerd. Geleverde lumenoutput en stroomverbruik, inclusief verliezen, zijn onderhevig aan een tolerantie van +/-7%. Tenzij anders vermeld, gelden de waarden bij een omgevingstemperatuur van 25°C. De garantievoorwaarden zijn beschikbaar op https://www.performanceinlighting.com/qr/company/led-warranty

For information:
PERFORMANCE iN LIGHTING S.p.A. Headquarters - Italy
Viale del Lavoro 9/11
37030 Colognola ai Colli Verona - Italy
Tel. +39 045 61 59 211

info.it@pil.lighting
www.performanceinlighting.com