Technisch specificatieblad

Bevestigingshaak voor Deskbox DB

Artikelnummer: 6116976



Bevestigingshaak voor de montage van een Deskbox type DB aan het bureaublad.

Opmerking: Vanaf een behuizingsbreedte van 200 mm zijn twee bevestigingshaken nodig voor de montage van de Deskbox.
De aansluitgerede Deskbox type DB is bijzonder goed geschikt voor het direct voorzien van werkplekken met energie-, communicatie- en datatechniekaansluitingen.

Stamgegevens

Artikelnummer	6116976
Type	DBZ-BZ40
Omschrijving 1	Montagebeugel
Omschrijving 2	8 - 40 mm
Fabrikant	OBO
Kleur	zwart
Kleinste verkoop-eenheid	1
Eenheid van hoeveelheid	Stuk
Gewicht	18 kg
Eenheid gewicht	kg/100 st.

Technisch specificatieblad

Bevestigingshaak voor Deskbox DB

Artikelnummer: 6116976

Afmetingen

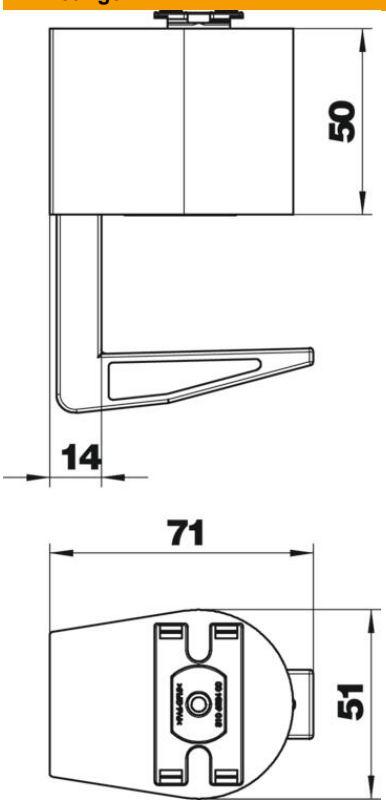

Technische gegevens

Uitvoering	Spanbereik 8 tot 40 mm
Uitrekbaar	nee
Opklapbaar	nee
Lengte aansluitkabel	3 m
ROHS-conform	ja
Overspanningsbeveiliging	nee
Klembereik max.	40 mm
Klembereik min.	8 mm