Merk	hansgrohe
Artikelnaam	Porter S wandhouder
Art.nr.	28331990
Oppervlakte	Polished Gold Optic
Netto prijs	43,19 EUR

Product foto

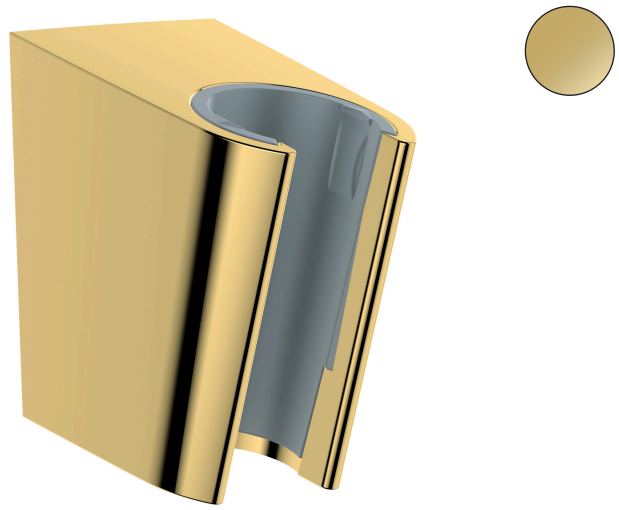

Maat tekeningen

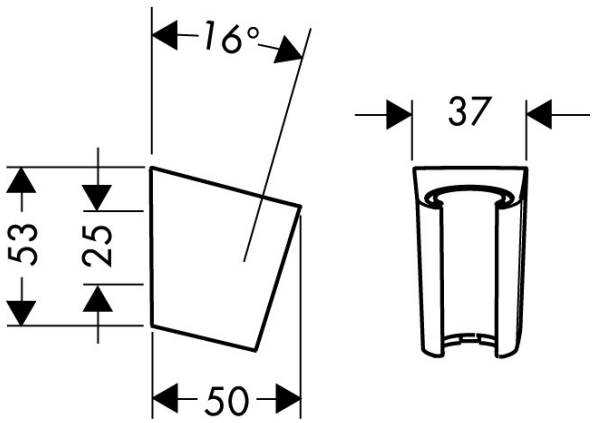

Kenmerken

- vaste bevestigingspositie
- voor doucheslangen met een conische moer
- materiaal: kunststof
- afmetingen: 53 x 37 x 50 mm (h x b x d)
- diameter boorgat: 6 mm
- 2 bevestigingspunten

Merk	hansgrohe
Artikelnaam	Porter S wandhouder
Art.nr.	28331990
Oppervlakte	Polished Gold Optic
Netto prijs	43,19 EUR

Explosietekening voor bouwjaar: >11/16

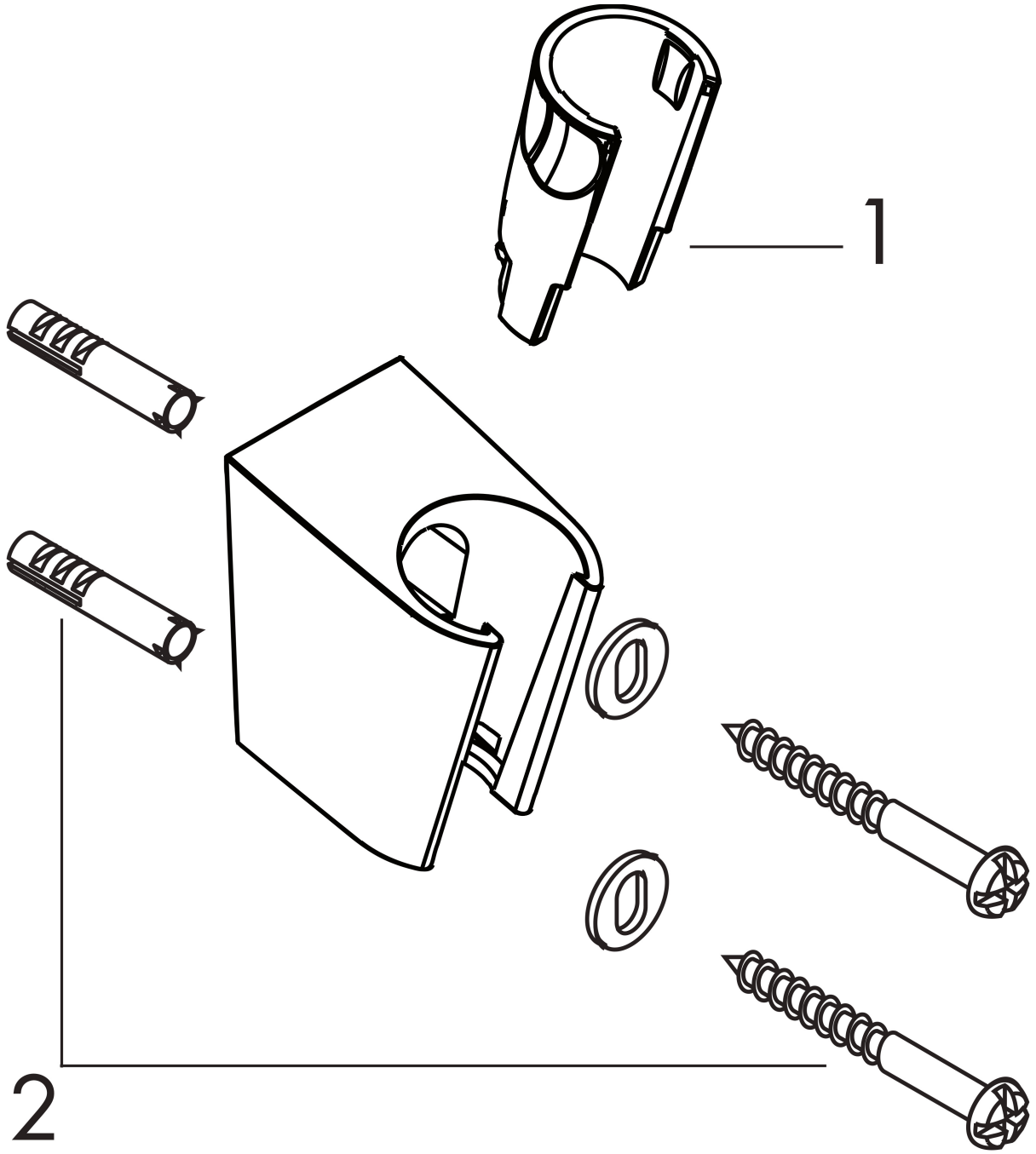

Merk	hansgrohe
Artikelnaam	Porter S wandhouder
Art.nr.	28331990
Oppervlakte	Polished Gold Optic
Netto prijs	43,19 EUR

Onderdelen voor bouwjaar: >11/16

Pos	Beschrijving	Art.nr.	Prijs
1	gummi	98918000	3,00