Technisch specificatieblad

Bevestigingsvoet, roestvast staal, voor Deskbox DB

Artikelnummer: 6116982



Bevestigingsvoet uit roestvast staal voor een vaste montage van de Deskbox type DB op het bureaublad. Voor de montage moet een boorgat van Ø16 mm worden aangebracht in het tafelblad.

Opmerking: montage mogelijk in bladdiktes tot maximaal 50 mm.
De aansluitgerede Deskbox type DB is bijzonder goed geschikt voor het direct voorzien van werkplekken met energie-, communicatie- en datatechniekaansluitingen.

Stamgegevens

Artikelnummer	6116982
Type	DBZ-BFE
Omschrijving 1	Bevestigingsvoet
Omschrijving 2	van RVS
Fabrikant	OBO
Kleinste verkoop-eenheid	1
Eenheid van hoeveelheid	Stuk
Gewicht	34 kg
Eenheid gewicht	kg/100 st.

Technisch specificatieblad

Bevestigingsvoet, roestvast staal, voor Deskbox DB

Artikelnummer: 6116982

Afmetingen

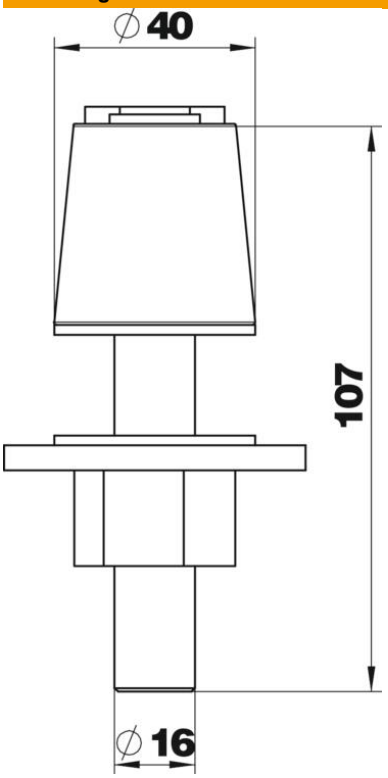

Technische gegevens

Uitrekbaar	nee
Opklapbaar	nee
Lengte aansluitkabel	3 m
ROHS-conform	ja
Overspanningsbeveiliging	nee