Fiche technique

Pied de fixation pour Deskbox DB en acier inoxydable

Référence: 6116982



Pied de fixation en acier inoxydable pour un montage fixe du boîtier Deskbox type DB sur le plateau de table. Le montage est effectué en perçant (Ø16 mm) dans plateau de table..

Remarque : utilisable dans des panneaux de table de 50 mm d'épaisseur au maximum.
Le boîtier prêt à monter Deskbox type DB convient tout particulièrement à une alimentation directe des postes de travail avec raccordements électrique, de communication et de données.

Données de base

Référence	6116982
Typee	DBZ-BFE
Désignation 1	Pied de fixation Deskbox
Désignation 2	Inox
Fabricant	OBO
Unité d'emballage minimale	1
Unité de quantité	pc
Poids	34 kg
Unité de poids	kg/100 pc

Fiche technique

Pied de fixation pour Deskbox DB en acier inoxydable

Référence: 6116982

Dimensions

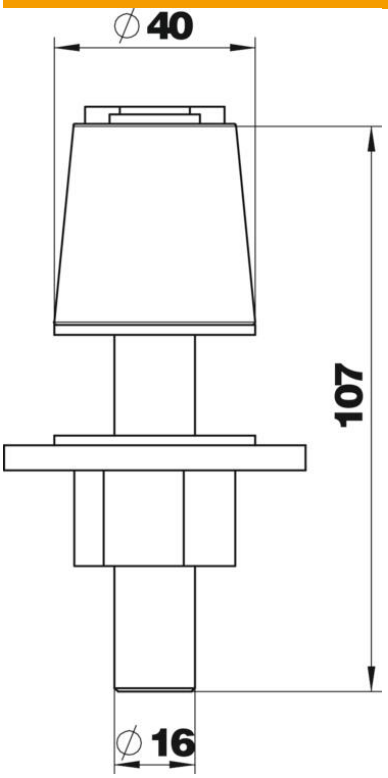

Caractéristiques techniques

Extensible	non
Relevable	non
Longueur du câble d'alimentation	3 m
Parafoudre	non