AXOR

Merk	AXOR
Artikelnaam	**AXOR One** wandhouder
Art.nr.	45721140
Oppervlakte	Brushed Bronze
Netto prijs	135,95 EUR

Product foto

Maat tekeningen

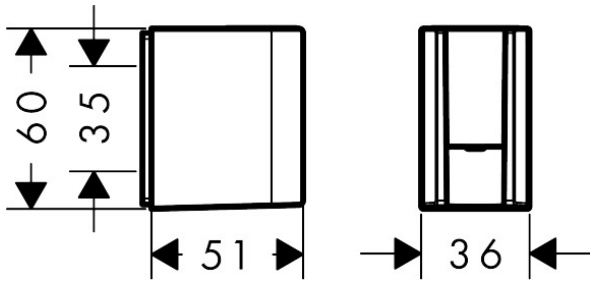

Kenmerken

- vaste bevestigingspositie
- voor slangen met cilindrische moeren
- materiaal: metaal

AXOR

Merk	AXOR
Artikelnaam	**AXOR One** wandhouder
Art.nr.	45721140
Oppervlakte	Brushed Bronze
Netto prijs	135,95 EUR

Explosietekening voor bouwjaar: >11/16

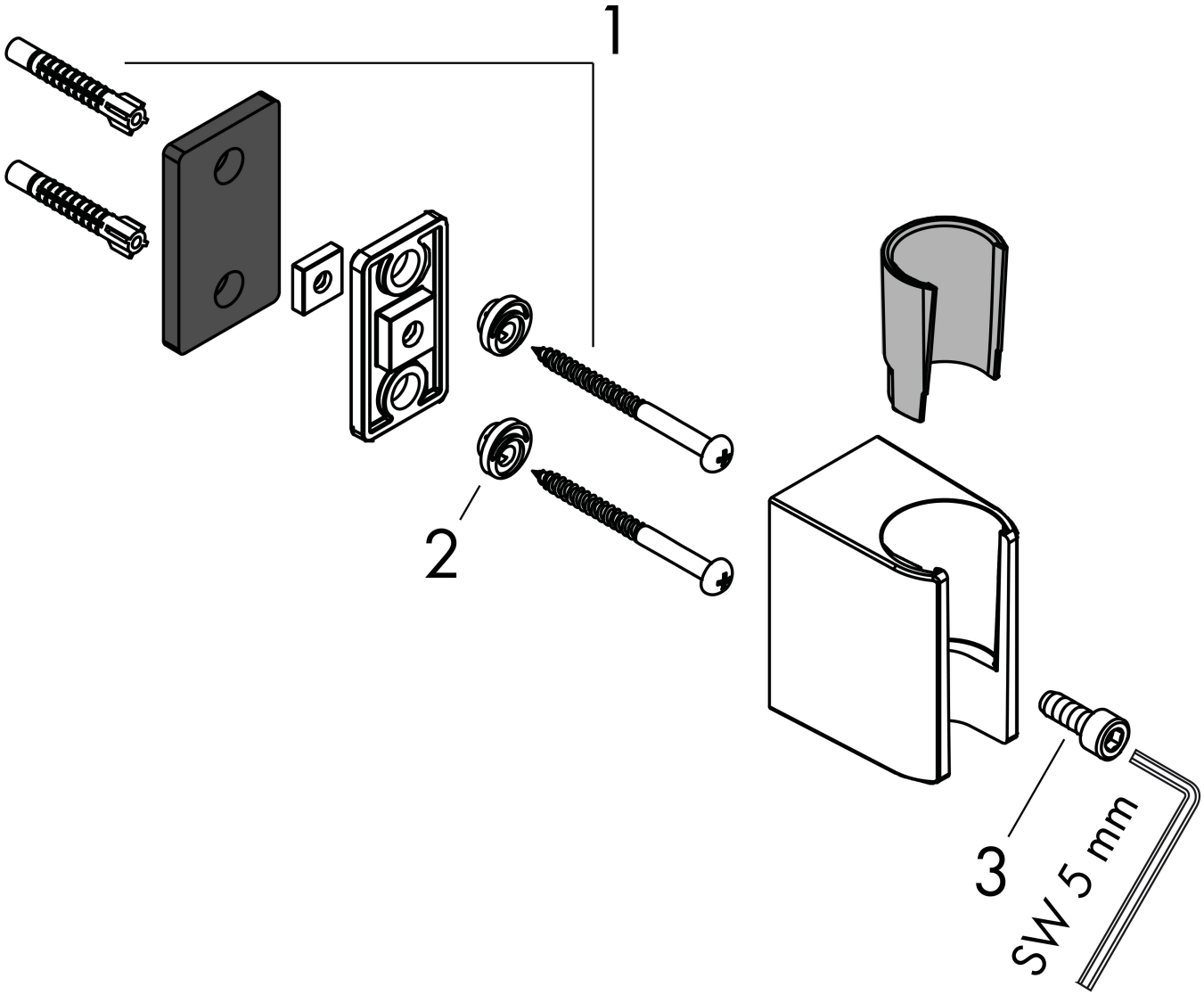

AXOR

Merk	AXOR
Artikelnaam	**AXOR One** wandhouder
Art.nr.	45721140
Oppervlakte	Brushed Bronze
Netto prijs	135,95 EUR

Onderdelen voor bouwjaar: >11/16

Pos	Beschrijving	Art.nr.	Prijs
1	bevestigingsmateriaal	40915000	10,40
2	excentrische bus	97604000	7,70