Technisch specificatieblad

Bevestigingshaak voor Deskbox DB

Artikelnummer: 6116979



Bevestigingshaak voor de montage van een Deskbox type DB aan het bureaublad.

Opmerking: Vanaf een behuizingsbreedte van 200 mm zijn twee bevestigingshaken nodig voor de montage van de Deskbox.
De aansluitgerede Deskbox type DB is bijzonder goed geschikt voor het direct voorzien van werkplekken met energie-, communicatie- en datatechniekaansluitingen.

Stamgegevens

Artikelnummer	6116979
Type	DBZ-BZ75
Omschrijving 1	Montagebeugel
Omschrijving 2	40 - 75 mm
Fabrikant	OBO
Kleur	zwart
Kleinste verkoop-eenheid	1
Eenheid van hoeveelheid	Stuk
Gewicht	20 kg
Eenheid gewicht	kg/100 st.

Technisch specificatieblad

Bevestigingshaak voor Deskbox DB

Artikelnummer: 6116979

Afmetingen

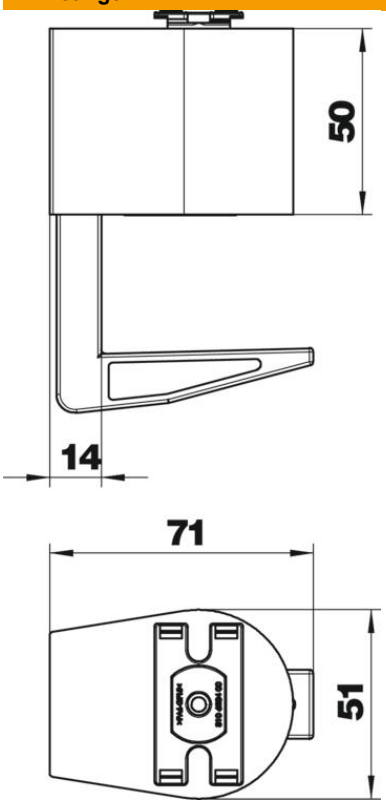

Technische gegevens

Uitvoering	Spanbereik 40 tot 75 mm
Uitrekbaar	nee
Opklapbaar	nee
Lengte aansluitkabel	3 m
ROHS-conform	ja
Overspanningsbeveiliging	nee
Klembereik max.	75 mm
Klembereik min.	40 mm