Technisch specificatieblad

Afstandsklem 732 G

Artikelnummer: 1362424



Afstandsklem voor montage van buizen en kabels aan wand, plafond en vloer. Met zelfborgend deksel. Bevestiging via aanzet met binnendraad.

Toegelaten voor het functiebehoud conform DIN 4102 deel 12, functiebehoudklassen E 30 tot E90.

E30 E60 E90

St	Staal
G	galvanisch verzinkt

Stamgegevens

Artikelnummer	1362424
Type	ASG 732 25 G
Omschrijving 1	Afstandklem
Omschrijving 2	met draadaansluiting M6
Fabrikant	OBO
Dimensie	20-25mm
Materiaal	Staal
Oppervlak	galvanisch verzinkt
Oppervlaktenorm	EN ISO 19598 / EN ISO 4042
Kleinste verkoop-eenheid	25
Eenheid van hoeveelheid	Stuk
Gewicht	2,145 kg
Eenheid gewicht	kg/100 st.
CO2-voetafdruk (GWP) van wieg tot poort	0,0651 kg CO2e / 1 Stuk

Technisch specificatieblad

Afstandsklem 732 G

Artikelnummer: 1362424

Afmetingen

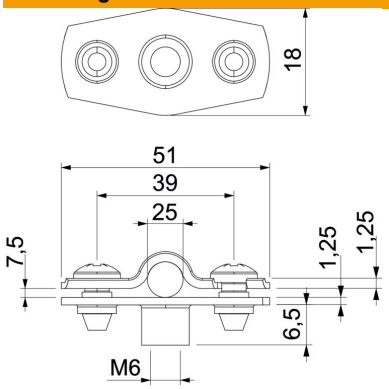

Maat A	51 mm
Maat B	39 mm
Maat D	25 mm
Afmeting d max.	25 mm
Afmeting d min.	20 mm
Afmeting t1 (mm)	1,25 mm
Afmeting t2 (mm)	1,25 mm
Maat x	7,5 mm

Technische gegevens

Afstand tot de wand	ja
Aantal kabels/ buizen	1
Uitvoering	Gesloten
Type bevestiging	schroefdraadaansluiting
Functiebehoud	ja
voor diameter	20 - 25
Halogeenvrij	ja
met kunststof mantel	nee
Materiaaldikte	1,25 mm
ROHS-conform	ja
Spanbereik D max.	25 mm
Spanbereik D min.	20 mm
UV-bestendig	ja