Technisches Datenblatt

Einschlagbügel für Rohre, im Karton

Artikelnummer: 1044907



Einschlagbügel zum Fixieren von Rohren an Boden oder Wand, Anwendung vor dem Estrich verlegen oder dem Verputzen. Befestigung durch Einschlagen in vorgebohrtes Loch. Verpackung im Karton.

CE

St Stahl

BK blank

Stammdaten

Artikelnummer	1044907
Typ	ESB 20 BK B500
Bezeichnung 1	Einschlagbügel
Bezeichnung 2	für Rohre, im Karton
Hersteller	OBO
Dimension	16-20 mm
Werkstoff	Stahl
Oberfläche Oberflächennorm	blank
Kleinste VK-Einheit	500
Mengeneinheit	Stück
Gewicht	0,82 kg
Gewichtseinheit	kg/100 St.
CO2 Fußabdruck (GWP) Cradle-to-Gate	0,0348 kg CO2e / 1 Stück

Technisches Datenblatt

Einschlagbügel für Rohre, im Karton

Artikelnummer: 1044907

Abmessungen

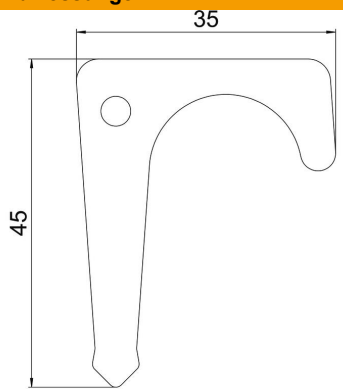

Länge	44 mm
Breite	34 mm
Höhe	2 mm
Maß D	20 mm

Technische Daten

Abstand zur Wand	nein
Anzahl der Kabel/Rohre	1
Ausführung	einlappig
Befestigungsart	sonstige
Geeignet im Brandschutzbereich	nein
Halogenfrei	ja
Kunststoffummantelt	nein
Lieferform	Karton
Lochgröße	4
Materialstärke	2 mm
Spannbereich D max.	20 mm
Spannbereich D min.	16 mm
UV-beständig	ja