Technisch specificatieblad

Inslagbeugel voor leidingen, in emmer

Artikelnummer: 1044909



Inslagbeugel voor vastzetten van leidingen op de vloer of wand, toepassing voor het leggen van de dekvloer of voor het pleisteren. Bevestiging door inslaan in voorgeboord gat. Verpakking in emmer.

CE

St Staal

BK blank

Stamgegevens

Artikelnummer	1044909
Type	ESB 20 BK E500
Omschrijving 1	Inslagbeugel (KEG)
Omschrijving 2	voor buis (in Emmer)
Fabrikant	OBO
Dimensie	16-20 mm
Materiaal	Staal
Oppervlak Oppervlaktenorm	blank
Kleinste verkoop-eenheid	500
Eenheid van hoeveelheid	Stuk
Gewicht	0,794 kg
Eenheid gewicht	kg/100 st.
CO2-voetafdruk (GWP) van wieg tot poort	0,0347 kg CO2e / 1 Stuk

Technisch specificatieblad

Inslagbeugel voor leidingen, in emmer

Artikelnummer: 1044909

Afmetingen

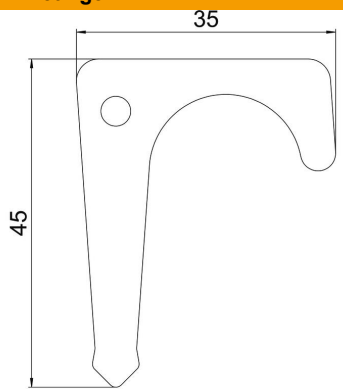

Lengte	44 mm
Breedte	34 mm
Hoogte	2 mm
Maat D	20 mm

Technische gegevens

Afstand tot de wand	nee
Aantal kabels/ buizen	1
Uitvoering	met één voetje
Type bevestiging	Overige
Geschikt in brandbeveiligingszone	nee
Halogeenvrij	ja
met kunststof mantel	nee
Leveringsvorm	Emmer
Gatgrootte	4
Materiaaldikte	2 mm
Spanbereik D max.	20 mm
Spanbereik D min.	16 mm
UV-bestendig	ja