# Technisches Datenblatt

## Einschlagbügel für Rohre, im Eimer

## Artikelnummer: 1044909




Einschlagbügel zum Fixieren von Rohren an Boden oder Wand, Anwendung vor dem Estrich verlegen oder dem Verputzen. Befestigung durch Einschlagen in vorgebohrtes Loch. Verpackung im Eimer.

CE

St Stahl

BK blank

### Stammdaten

| | |
|---|---|
| Artikelnummer | 1044909 |
| Typ | ESB 20 BK E500 |
| Bezeichnung 1 | Einschlagbügel |
| Bezeichnung 2 | für Rohre, im Eimer |
| Hersteller | OBO |
| Dimension | 16-20 mm |
| Werkstoff | Stahl |
| Oberfläche<br>Oberflächennorm | blank |
| Kleinste VK-Einheit | 500 |
| Mengeneinheit | Stück |
| Gewicht | 0,794 kg |
| Gewichtseinheit | kg/100 St. |
| CO2 Fußabdruck (GWP) Cradle-to-Gate | 0,0347 kg CO2e / 1 Stück |

# Technisches Datenblatt

## Einschlagbügel für Rohre, im Eimer

## Artikelnummer: 1044909

### Abmessungen

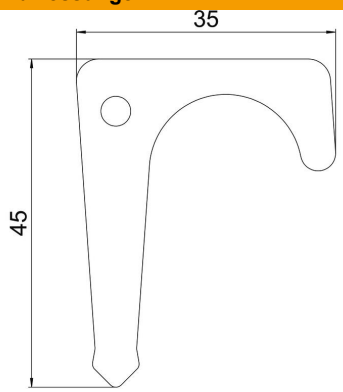


| | |
|---|---|
| Länge | 44 mm |
| Breite | 34 mm |
| Höhe | 2 mm |
| Maß D | 20 mm |

### Technische Daten

| | |
|---|---|
| Abstand zur Wand | nein |
| Anzahl der Kabel/Rohre | 1 |
| Ausführung | einlappig |
| Befestigungsart | sonstige |
| Geeignet im Brandschutzbereich | nein |
| Halogenfrei | ja |
| Kunststoffummantelt | nein |
| Lieferform | Eimer |
| Lochgröße | 4 |
| Materialstärke | 2 mm |
| Spannbereich D max. | 20 mm |
| Spannbereich D min. | 16 mm |
| UV-beständig | ja |