Technisches Datenblatt

Einschlagbügel für Rohre, im Eimer

Artikelnummer: 1044937



Einschlagbügel zum Fixieren von Rohren an Boden oder Wand, Anwendung vor dem Estrich verlegen oder dem Verputzen. Befestigung durch Einschlagen in vorgebohrtes Loch. Verpackung im Eimer.

CE

St Stahl

FS bandverzinkt

Stammdaten

Artikelnummer	1044937
Typ	ESB 20 FS E500
Bezeichnung 1	Einschlagbügel
Bezeichnung 2	für Rohre, im Eimer
Hersteller	OBO
Dimension	16-20 mm
Werkstoff	Stahl
Oberfläche	bandverzinkt
Oberflächennorm	DIN EN 10346
Kleinste VK-Einheit	500
Mengeneinheit	Stück
Gewicht	0,822 kg
Gewichtseinheit	kg/100 St.
CO2 Fußabdruck (GWP) Cradle-to-Gate	0,0432 kg CO2e / 1 Stück

Technisches Datenblatt

Einschlagbügel für Rohre, im Eimer

Artikelnummer: 1044937

Abmessungen

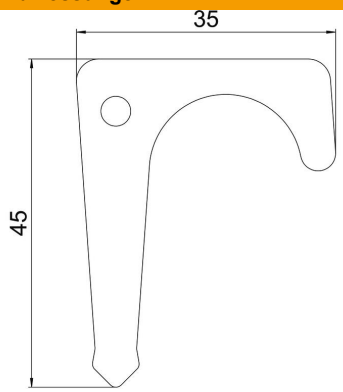

Länge	44 mm
Breite	34 mm
Höhe	2 mm
Maß D	20 mm

Technische Daten

Abstand zur Wand	nein
Anzahl der Kabel/Rohre	1
Ausführung	einlappig
Befestigungsart	sonstige
Geeignet im Brandschutzbereich	nein
Halogenfrei	ja
Kunststoffummantelt	nein
Lieferform	Eimer
Lochgröße	4
Materialstärke	2 mm
Spannbereich D max.	20 mm
Spannbereich D min.	16 mm
UV-beständig	ja