KINELINE

Voor een authentieke douchebeleving
▷ L'inspiration bretonne

Voor de installateur

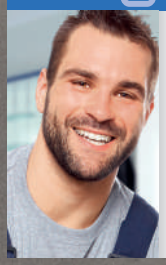

- **Volledig aanpasbaar:** zaagbaar op 3 zijden en maatwerk mogelijk.
- **Ideaal voor inloopdouches:** volledige inbouw mogelijk

Côté installateur

- **Adaptabilité parfaite :** découpable sur les 3 côtés et prestation de découpe sur-mesure en usine
- **Idéal pour les projets de douche à l'italienne :** encastrement total possible

Voor de consument

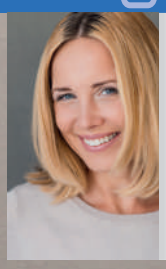

- **Design:** douchebak met trendy gootje, mineraal structuur, keuze uit 5 natuurlijke kleuren.
- **Lage instap:** max. instaphoogte 2,6/3 cm (installatie zonder stelpoten)
- **Veiligheid:** hoogwaardig natuurlijk antislip

Côté utilisateur

- **Design :** receveur type caniveau à la texture aspect minéral, 5 couleurs au choix
- **Accès facilité :** sans ressaut intérieur sur 3 côtés, 2,6/3 cm de ressaut extérieur maximum (pour une pose sans pieds)
- **Sécurité :** adhérence élevée naturelle

2 jaar +1 extra jaar
2 ans +1 an offert
GARANTIE

KINELINE

Extra vlakke zaagbare douchebak van Biolex
Receveur extra-plat decoupable en Biolex

2,6 / 3 cm | PN 24

▶ p.143 ▶ p.145

- Mineraal textuur
- Afvoergootje op de korte of lange zijde (volgens afmetingen)
- Extra vlak horizontaal afvoerputje (24 l./min) en afvoerkolkje in dezelfde kleur en textuur als de douchebak inbegrepen.
- De douchebak kan gezaagd worden en er kan in geboord worden aan de zijkanten indien installatie van de douchewand dit vereist (hiervoor raden wij aan een diamantslijpschijf te gebruiken met een ø min. 230 mm)
- Optioneel: kits met stelpoten voor een totale hoogte van 10 tot 14 cm

- Texture aspect minéral
- Bonde sur la largeur ou sur la longueur (selon les tailles)
- Bonde horizontale extra-plate (24 l./min) et cache-bonde texturé assorti inclus
- Receveur découpable et perçable sur les contours si l'installation de la paroi le nécessite (pour cette opération, nous recommandons l'utilisation d'une meuleuse avec lame diamant ø 230 mm mini)
- En option, kits de pieds réglables permettant d'atteindre une hauteur de 10 à 14 cm

Kleuren ▷ Couleurs

Wit Blanc	Antracietgrijs Gris anthracite	Steengrijs Gris pierre	Zwart Noir	Zand Sable

INFO
- ▶ Installeer deze douchebak op elke gewenste plek dankzij de **VUILWATERPOMP Sanidouche flat** (p.118)
- ▶ Bestelnummers/prijzen (p.140)
- ▶ Installez ce receveur partout grâce à **LA POMPE DE RELEVAGE Sanidouche flat** (p.118) ▶ Tableaux références/prix (p.140)

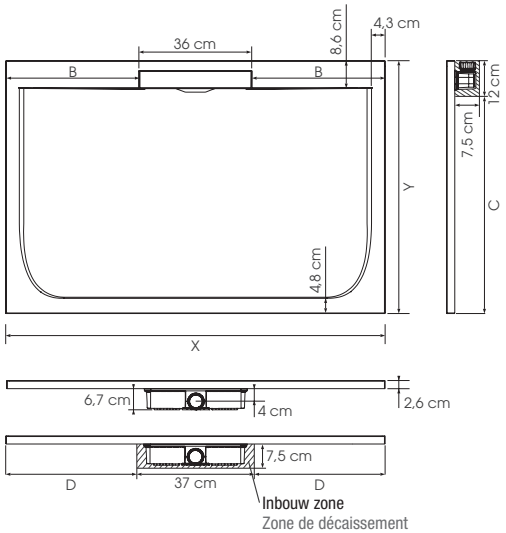

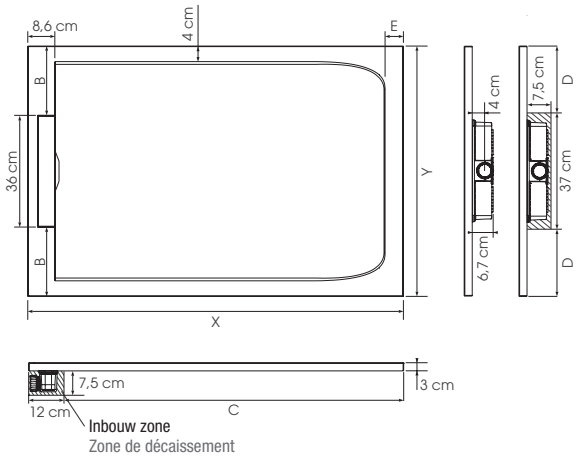

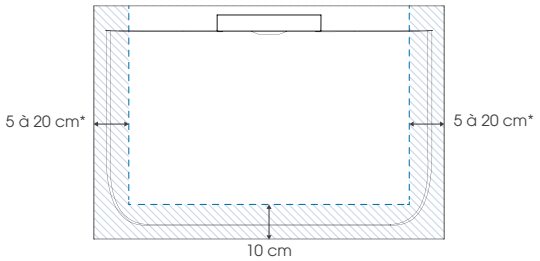

*5 cm voor de lengtes 80 / 90 cm
20 cm voor de lengtes ≥ 140 cm

*5 cm pour les longueurs 80 / 90 cm
20 cm pour les longueurs ≥ 140 cm

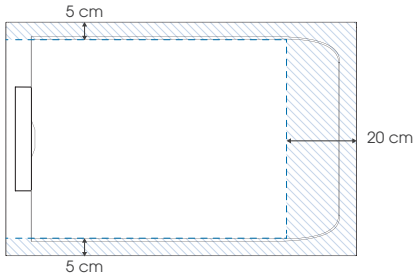

Maximaal zaagbaar oppervlak (bij niet volledige inbouw dienen de gezaagde zijden tegen een muur gepositioneerd te worden)
Zone maximale de découpe (si le receveur n'est pas totalement encastré, les côtés découpés doivent être positionnés contre les murs)

X	Y	B	C	D
80	80	22	68	21,5
90	90	27	78	26,5
140	80	52	68	51,5
140	90	52	78	51,5
160	80	62	68	61,5
160	90	62	78	61,5
180	80	72	68	71,5
180	90	72	78	71,5

X	Y	B	C	D	E
100	80	22	88	21,5	6
100	90	27	88	26,5	6
120	80	22	108	21,5	6
120	90	27	108	26,5	6
140	80	22	128	21,5	25
140	90	27	128	26,5	25
160	80	22	148	21,5	40
160	90	27	148	26,5	40
180	80	22	168	21,5	50
180	90	27	168	26,5	50



▲ **KINELINE 180 X 90** Steengrijs ▷ Geheel verzonken ▷ Gris pierre ▷ Pose avec décaissement total

KINELINE

	Vierkant | Carré				
	Wit Blanc	Antracietgrijs Gris anthracite	Steengrijs Gris pierre	Zwart Noir	Zand Sable
80 x 80 cm	RD320	RD320A	RD320P	RD320N	RD320S
90 x 90 cm	RD321	RD321A	RD321P	RD321N	RD321S

	Rechthoek - Afvoerputje aan korte zijde | Rectangulaire - Bonde sur la largeur				
	Wit Blanc	Antracietgrijs Gris anthracite	Steengrijs Gris pierre	Zwart Noir	Zand Sable
100 x 80 cm	RD2000	RD2000A	RD2000P	RD2000N	RD2000S
100 x 90 cm	RD2001	RD2001A	RD2001P	RD2001N	RD2001S
120 x 80 cm	RD2002	RD2002A	RD2002P	RD2002N	RD2002S
120 x 90 cm	RD2003	RD2003A	RD2003P	RD2003N	RD2003S
140 x 80 cm	RD2004	RD2004A	RD2004P	RD2004N	RD2004S
140 x 90 cm	RD2005	RD2005A	RD2005P	RD2005N	RD2005S
160 x 80 cm	RD2006	RD2006A	RD2006P	RD2006N	RD2006S
160 x 90 cm	RD2007	RD2007A	RD2007P	RD2007N	RD2007S
180 x 80 cm	RD2008	RD2008A	RD2008P	RD2008N	RD2008S
180 x 90 cm	RD2009	RD2009A	RD2009P	RD2009N	RD2009S

	Rechthoek - Afvoerputje aan lange zijde | Rectangulaire - Bonde sur la longueur
	Wit Blanc
140 x 80 cm	RD330
140 x 90 cm	RD331
160 x 80 cm	RD332
160 x 90 cm	RD333
180 x 80 cm	RD336
180 x 90 cm	RD337

Reparatiekit | Kit de réparation Voor kleine beschadigingen | Pour les petits dommages

▶ Kleur wit	▶ Kleur antracietgrijs	▶ Kleur steengrijs	▶ Kleur zwart	▶ Kleur zand
Couleur blanc	Couleur gris anthracite	Couleur gris pierre	Couleur noir	Couleur sable
KINELINE01	KINELINE02	KINELINE04	KINELINE03	KINELINE05

Kit met stelpoten | Kit de pieds

Breedte / Largeur \ Lengte / Longueur	80 cm	90 cm	100 cm	120 cm	140 cm	160 cm	180 cm
80 cm	4	-	4	6	6*	8	8
90 cm	-	4	4	6	6*	8	8

Kit 5 stelpoten | 5 pieds	KINPIED09
Kit 6 stelpoten | 6 pieds	KINPIED14
Kit 8 stelpoten | 8 pieds	KINPIED11
Kit 30 stelpoten | 30 pieds	KINPIED13

van 6 tot 11 cm
de 6 à 11 cm



* Voor de afmetingen 140 x 80 en 140 x 90 met afvoerputje aan lange zijde zijn 8 stelpoten nodig | Pour les tailles 140 x 80 et 140 x 90 avec bonde sur la longueur, il faut 8 pieds

INFO Meer info over onze stelpoten ▶ p.176
Plus d'infos sur nos pieds réglables ▶ p.176



▲ **KINELINE 180 X 80** Afvoerputje aan lange zijde ▷ Wit ▷ Gedeeltelijk verzonken
▷ Bonde sur la longueur ▷ Blanc ▷ Pose avec faible décaissement



▲ **KINELINE 90 X 90** Antracietgrijs ▷ Gedeeltelijk verzonken
▷ Gris anthracité ▷ Pose avec faible décaissement



▲ **KINELINE 120 X 90** Afvoerputje aan korte zijde ▷ Steengrijs ▷ Geheel verzonken ▷
Bonde sur la largeur ▷ Gris pierre ▷ Pose avec décaissement total



▲ **KINELINE 90 X 90** Zand ▷ Geheel verzonken
▷ Sable ▷ Pose avec décaissement total



▲ **KINELINE 180 X 80** Afvoerputje aan korte zijde ▷ Zwart ▷ Geheel verzonken
▷ Bonde sur la largeur ▷ Noir ▷ Pose avec décaissement total

KINELINE

INSTALLATIEMOGELIJKHEDEN VOOR RECHTHOEKIGE MODELLEN

TYPES D'INSTALLATION POUR MODÈLES RECTANGULAIRES

Afvoerputje gecentreerd aan de korte zijde | Bonde centrée sur la largeur

1. **Geïnstalleerd** op in hoogte verstelbare poten **en afgewerkt met tegels** | **Posé** sur pieds réglables **avec habillage carrelé**



Opbouw
Sans décaissement

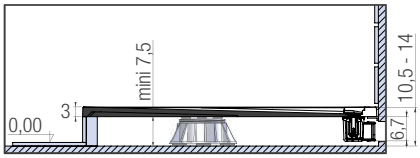

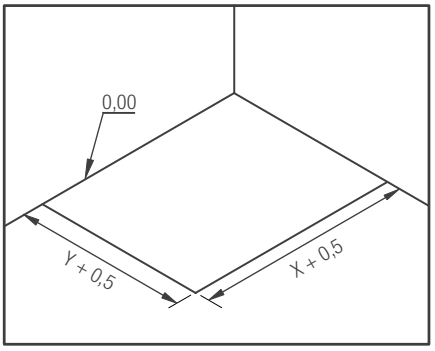

Voorbereiding montage | Préparation de l'implantation

2. **Geïnstalleerd** op en tegen **tegels** | **Posé** en butée conte le **carrelage**

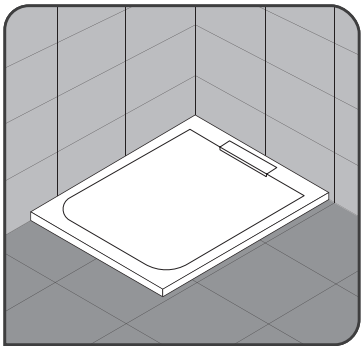

Gedeeltelijk verzonken
Faible décaissement

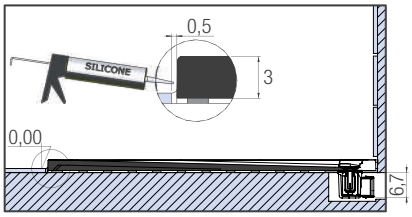

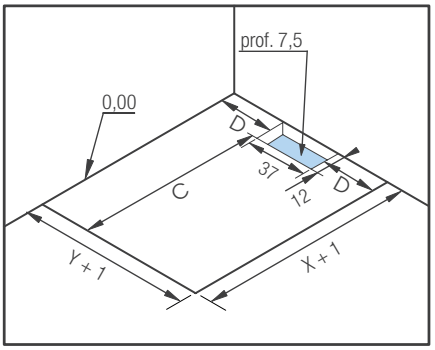

Voorbereiding montage | Préparation de l'implantation

3. **Ingebouwd** met in hoogte verstelbare poten | **Encastré** et posé sur pieds réglables



Volledig verzonken
Décaissement total

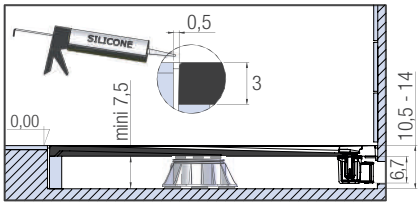

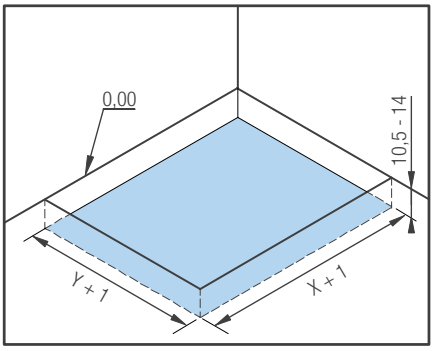

Voorbereiding montage | Préparation de l'implantation

4. **Ingebouwd** zonder in hoogte verstelbare poten | **Encastré** et posé sans pieds réglables

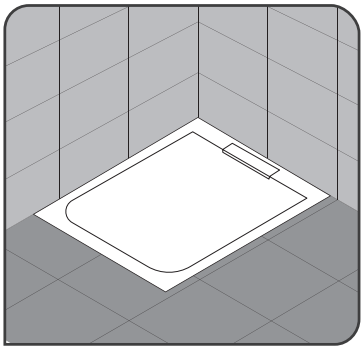

Volledig verzonken
Décaissement total

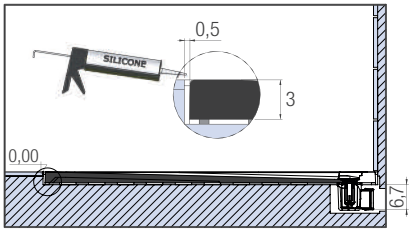

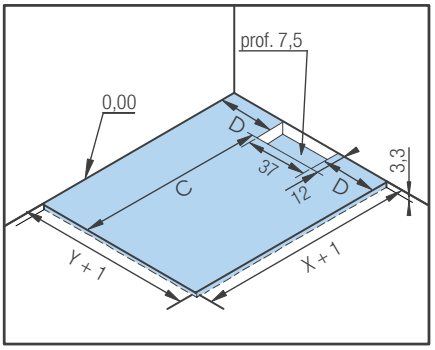

Voorbereiding montage | Préparation de l'implantation

C, D, X en Y: zie p.138 | C, D, X et Y : voir p.138

BESTELFORMULIER | BON DE COMMANDE

ter verzending per mail naar | à envoyer par mail à **info@sfasanibroyeur.info**

Bedrijfsnaam | Enseigne : .....

Stad | Ville : .....

Ordernummer | Nº de commande : .....

MOGELIJKE ZAAGSNEDES | TYPES DE DÉCOUPE POSSIBLES

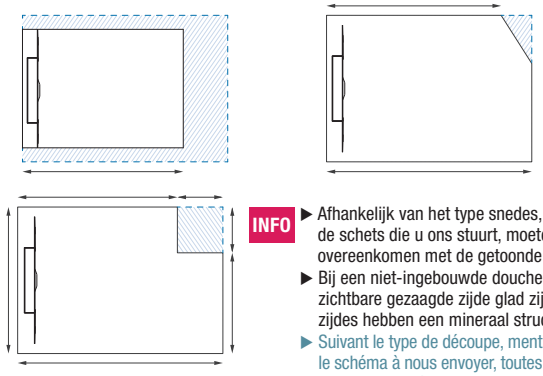

INFO

- Afhankelijk van het type snedes, vermeld in de schets die u ons stuurt, moeten de hoeken overeenkomen met de getoonde configuraties
- Bij een niet-ingebouwde douchebak, zal de zichtbare gezaagde zijde glad zijn (overige zijdes hebben een mineraal structuur)
- Suivant le type de découpe, mentionner sur le schéma à nous envoyer, toutes les cotes correspondant à l'une des configurations ci-contre.
- Dans le cas d'un receveur non-encastré, le chant découpé visible sera lisse (les autres chants auront la texture aspect minéral).

MAXIMALE ZAAGSNEDES | DÉCOUPES MAXI POSSIBLES

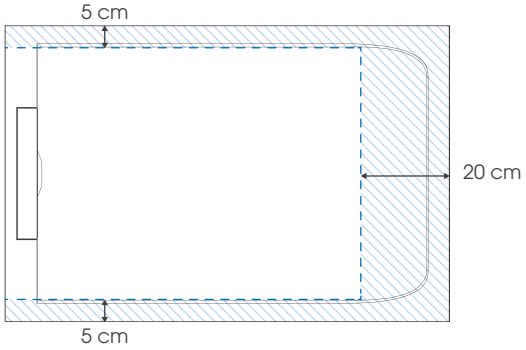

ZAAGSNEDE (stuur een correcte schets mee) | DÉCOUPE (à joindre : un schéma coté très précis)

❑ Zaagsnede op 1 zijde in de lengte, met niet-gecentreerd afvoerputje
Découpe d'un côté sur la longueur, avec bonde décentrée

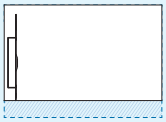

❑ Symetrische zaag-snedes in de lengte met gecentreerd afvoerputje
Découpes symétriques sur la longueur avec bonde centrée

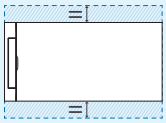

❑ Asymetrische zaagsnedes in de lengte, met niet-gecentreerd afvoerputje
Découpes asymétriques sur la longueur, avec bonde décentrée

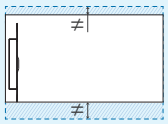

❑ Zaagsnede op 1 zijde in de breedte
Découpe d'un côté sur la largeur

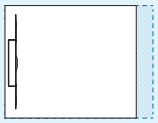

KLEUR VAN DE DOUCHEBAK | COULEUR DU RECEVEUR

❑ Wit
Blanc

❑ Antracietgrijs
Gris anthracite

❑ Steengrijs
Gris pierre

❑ Zwart
Noir

❑ Sable
Zand

TOTAAL KINELINE DOUCHEBAK | TOTAL TARIF RECEVEUR KINELINE

Bedrag douchebak | Tarif receveur

Prijs van de douchebak die net iets groter is dan het gewenste formaat, zie p.140 (voorbeeld: voor een te zagen douchebak 135 x 82 cm is de basisprijs de prijs van een douchebak 140 x 90 cm).
Prix de la taille de receveur standard supérieure la plus proche, voir p.140 (exemple : pour un receveur découpé de dimensions 135 x 82 cm, le prix de base sera celui d'un receveur 140 x 90 cm).

€ .....

Zaagsupplement (aantal zaagsnedes x € 67 per stuk) | Supplément découpe (traits de coupe x € 67 l'unité)

Elke snede telt voor 1 zaagsnede, behalve in het geval van een haakse hoek waarbij de 2 sneden tellen voor 1 snede.
Chaque découpe compte pour 1 trait de coupe, sauf dans le cas d'un décroché en angle où les 2 découpes comptent pour 1 trait de coupe.

x € 67 = € .....

Totaalbedrag excl. BTW douchebak | Montant total HT du receveur

Haalbaarheidsonderzoek en offerte ontvangt u 48 uur na ontvangst van de bestelbon en schets.
Leverbaar vertrek fabriek 5 weken.
Etude de faisabilité et devis envoyés sous 48 h à reception du bon de commande et du schéma.
Départ usine sous 5 semaines.

€ .....

KINELINE

INSTALLATIEMOGELIJKHEDEN VOOR VIERKANTE EN RECHTHOEKIGE MODELLEN

TYPES D'INSTALLATION POUR MODÈLES CARRÉS ET RECTANGULAIRES

Afvoerputje gecentreerd aan de lange zijde | Bonde centrée sur la longueur

1. Geïnstalleerd op in hoogte verstelbare poten **en afgewerkt met tegels | Posé** sur pieds réglables **avec habillage carrelé**



Opbouw
Sans décaissement

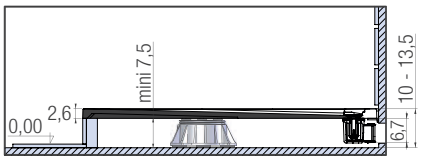

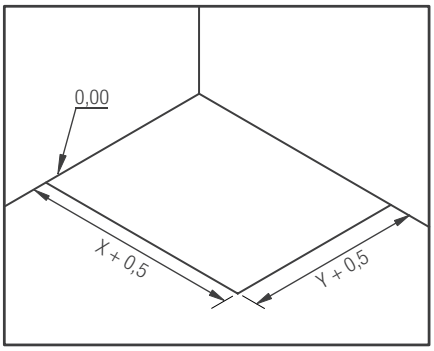

Voorbereiding montage | Préparation de l'implantation

2. Geïnstalleerd op en tegen **tegels | Posé** en butée conte le **carrelage**

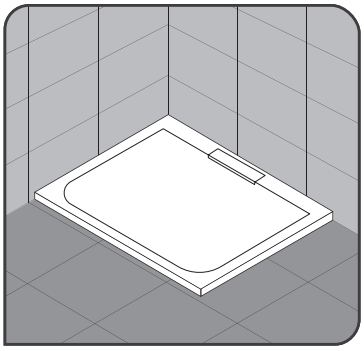

Gedeeltelijk verzonken
Faible décaissement

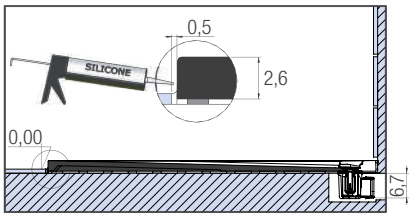

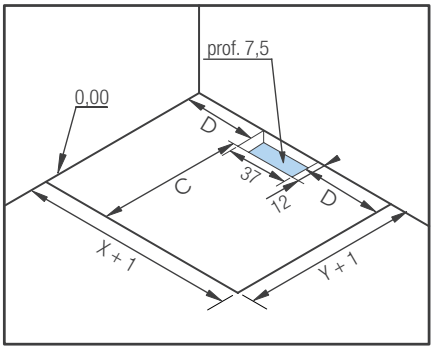

Voorbereiding montage | Préparation de l'implantation

3. Ingebouwd met in hoogte verstelbare poten **| Encastré** et posé sur pieds réglables



Volledig verzonken
Décaissement total

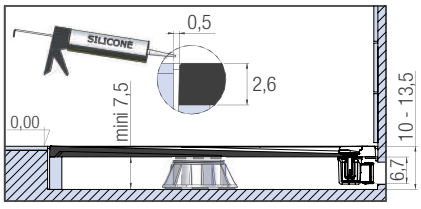

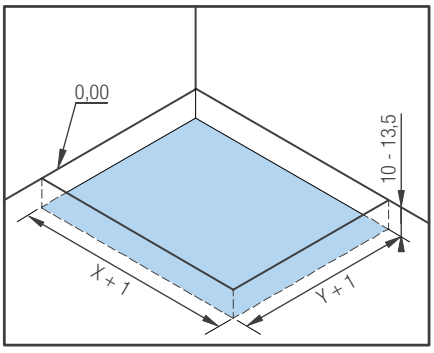

Voorbereiding montage | Préparation de l'implantation

4. Ingebouwd zonder in hoogte verstelbare poten **| Encastré** et posé sans pieds réglables

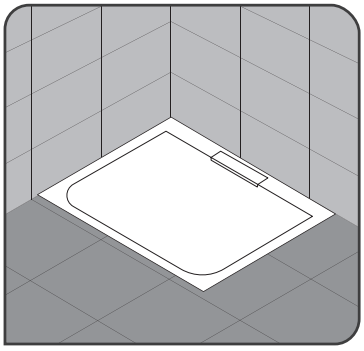

Volledig verzonken
Décaissement total

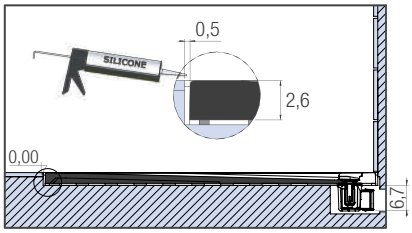

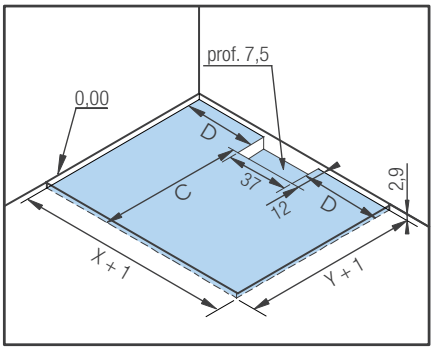

Voorbereiding montage | Préparation de l'implantation

C, D, X en Y: zie p.138 | C, D, X et Y : voir p.138

BESTELFORMULIER | BON DE COMMANDE

ter verzending per mail naar | à envoyer par mail à **info@sfasanibroyeur.info**

Bedrijfsnaam | Enseigne : .....

Stad | Ville : .....

Ordernummer | Nº de commande : .....

MOGELIJKE ZAAGSNEDES | TYPES DE DÉCOUPE POSSIBLES

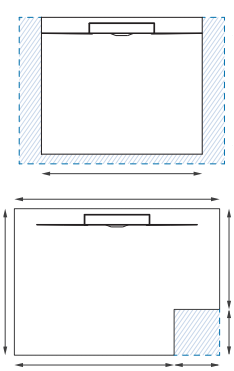

INFO

- ▶ Afhankelijk van het type snedes, vermeld in de schets die u ons stuurt, moeten de hoeken overeenkomen met de getoonde configuraties
- ▶ Bij een niet-ingebouwde douchebak, zal de zichtbare gezaagde zijde glad zijn (overige zijdes hebben een mineraal structuur)
- ▶ Suivant le type de découpe, mentionner sur le schéma à nous envoyer, toutes les cotes correspondant à l'une des configurations ci-contre.
- ▶ Dans le cas d'un receveur non-encastré, le chant découpé visible sera lisse (les autres chants auront la texture aspect minéral).

MAXIMALE ZAAGSNEDES | DÉCOUPES MAXI POSSIBLES

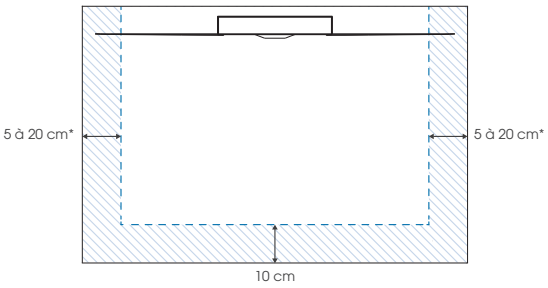

*5 cm voor de lengtes 80 / 90 cm
20 cm voor de lengtes ≥ 140 cm

*5 cm pour les longueurs 80 / 90 cm
20 cm pour les longueurs ≥ 140 cm

ZAAGSNEDE (stuur een correcte schets mee) | DÉCOUPE (à joindre : un schéma coté très précis)

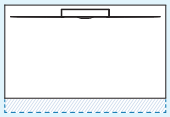

❑ Zaagsnede op 1 zijde in de lengte
Découpe sur un côté sur la longueur

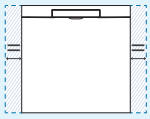

❑ Symetrische zaag-snedes in de breedte met gecentreerd afvoerputje
Découpes symétriques sur la largeur avec bonde centrée

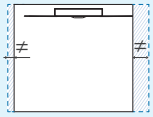

❑ Asymetrische zaagsnedes in de breedte, met niet-gecentreerd afvoerputje
Découpes asymétriques sur la largeur, avec bonde décentrée

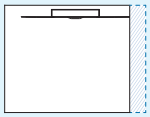

❑ Zaagsnede op 1 zijde in de breedte, met niet-gecentreerd afvoerputje
Découpe sur un côté sur la largeur, avec bonde décentrée

KLEUR VAN DE DOUCHEBAK | COULEUR DU RECEVEUR

❑ Wit
Blanc

TOTAAL KINELINE DOUCHEBAK | TOTAL TARIF RECEVEUR KINELINE

Bedrag douchebak | Tarif receveur

Prijs van de douchebak die net iets groter is dan het gewenste formaat, zie p.140 (voorbeeld: voor een te zagen douchebak 135 x 82 cm is de basisprijs de prijs van een douchebak 140 x 90 cm).
Prix de la taille de receveur standard supérieure la plus proche, voir p.140 (exemple : pour un receveur découpé de dimensions 135 x 82 cm, le prix de base sera celui d'un receveur 140 x 90 cm).

€ .....

Zaagsupplement (aantal zaagsnedes x € 67 per stuk) | Supplément découpe (traits de coupe x € 67 l'unité)

Elke snede telt voor 1 zaagsnede, behalve in het geval van een haakse hoek waarbij de 2 sneden tellen voor 1 snede.
Chaque découpe compte pour 1 trait de coupe, sauf dans le cas d'un décroché en angle où les 2 découpes comptent pour 1 trait de coupe.

x € 67 = € .....

Totaalbedrag excl. BTW douchebak | Montant total HT du receveur

Haalbaarheidsonderzoek en offerte ontvangt u 48 uur na ontvangst van de bestelbon en schets.
Leverbaar vertrek fabriek 5 weken.
Etude de faisabilité et devis envoyés sous 48 h à reception du bon de commande et du schéma.
Départ usine sous 5 semaines.

€ .....