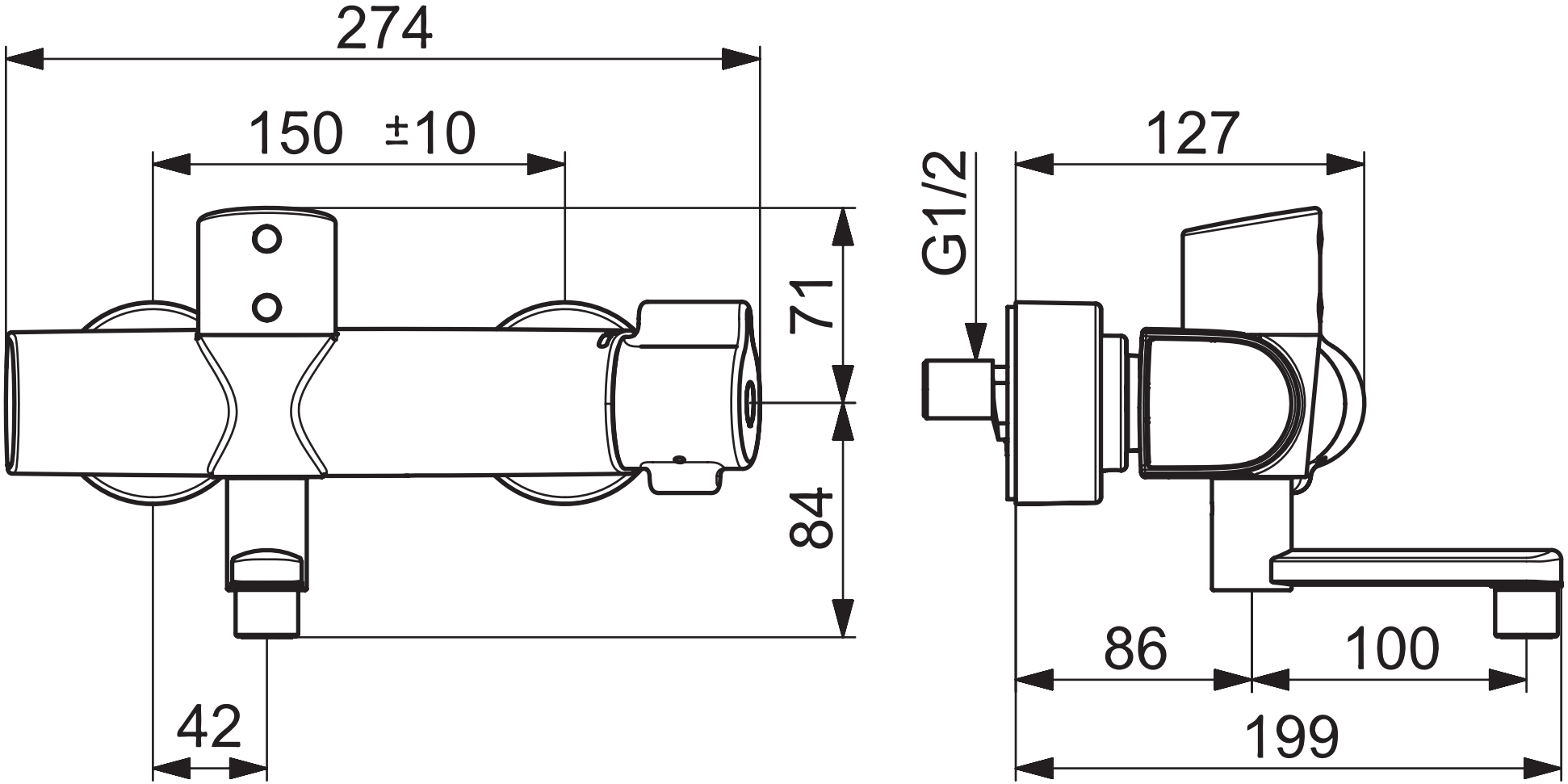
274
150 ±10
71
84
42
127
G1/2
86
100
199