CitySoul gen2 LED Mini

BPP532 LED60-4S/830 II DM50 D9 SRG10ALGR

CitySoul gen2 LED Mini, Urban road & street light, 46.5 W, 4920 lm, 3000 K, CRI80, DALI, Lichtverdeling middelbreed 50, Veiligheidsklasse II, IP66, SRG10-10

CitySoul gen2 LED is een van de meest veelzijdige en inspirerende families stedelijke straatverlichting die Philips tot nu toe heeft ontworpen. Deze zeer efficiënte reeks levert uitstekende verlichtingsniveaus en schept tegelijk de juiste sfeer voor alle stedelijke toepassingsgebieden, van de buitenwijken van de stad tot in het stadscentrum. Door de. Door de modulariteit van het CitySoul-assortiment te laten evolueren en er nieuwe innovaties aan toe te voegen zoals de uithouders Lyre en Accent, heeft Philips van deze serie het ideale instrument voor elke stedelijke context gemaakt. Het ontwerp is vlakker en helemaal rond en de overgangen tussen opzetstuk en uithouder zijn volledig verzonken zodat je stadsbeeld een samenhangende, elegante en. discrete identiteit krijgt. CitySoul gen2 LED is ontworpen met de LED-module als uitgangspunt en is daardoor zeer efficiënt en gemakkelijk te onderhouden. De armatuur is verkrijgbaar in twee formaten en is geschikt voor opschuif-, opzet-, ketting- en pendelmontage. Dankzij het ingebouwde, door Philips Ledgine geoptimaliseerde LED-platform en de ruime keuze uit toepassingsspecifieke optieken levert CitySoul LED gen2 de juiste hoeveelheid licht in de juiste richting in de straat, waardoor je nog meer energie kunt besparen. De armatuur wordt geleverd met een of twee Philips SR-aansluitingen (System Ready), wat de armatuur toekomstbestendig maakt. Dit houdt in dat CitySoul LED gen2 klaar is om te worden gekoppeld met zowel opzichzelfstaande als geavanceerde regel- en verlichtingssoftware zoals Interact City van Signify. Daarnaast kan elke afzonderlijke armatuur geïdentificeerd worden met de Philips Servicetag-app. Door simpelweg een QR-code te scannen die aan de binnenkant het deurtje van de lichtmast of op de armatuur zelf is geplaatst, krijg je direct toegang tot de armatuurconfiguratie, wat bewerkingen voor onderhoud en programmering vereenvoudigt en waarmee je je eigen digitale bibliotheek van

Wijziging van gegevens voorbehouden

verlichtingsmiddelen en reserveonderdelen kunt maken. CitySoul LED gen2 kan ook worden uitgerust met ons speciale lichtrecept dat een donkere nachthemel behoudt.

Product gegevens

Algemene informatie	
Type lichtbron	LED60 [LED module 6000 lm]
Lichtbron vervangbaar	Ja
Aantal VSA's	1 unit
Driver/VSA inbegrepen	Ja
Lamptype	LED
Servicetag	Ja
Lamptype	LED
Waardeschaal	Beter
Klasse van onderhoudsgemak	Klasse A, armatuur is voorzien van onderdelen waaraan onderhoud kan worden gepleegd (wanneer dat nodig is): LED-kaart, driver, regeleenheden, bescherming tegen schakelpieken, optiek, frontpaneel en mechanische onderdelen
Garantieperiode	5 jaar
Sustainability rating	Lighting for circularity

Gegevens lichttechniek	
Lichtvervuiling naar boven (ULR)	0,03
Lichtstroom	4.920 lm
Gecorreleerde kleurtemperatuur (nom.)	3000 K
Lichtrendement (gespec.) (nom.)	106 lm/W
Kleurweergave-index (CRI)	80
Aantal lichtbronnen	30
Kleur lichtbron	830 warmwit
Bundelspreiding armatuur	-
Type optiek buiten	Lichtverdeling middelbreed 50
Windbelastbaar oppervlak	0,079 m²

Bedrijfs- en elektrische gegevens	
Ingangsspanning	220 tot 240 V
Ingangsfrequentie	50 to 60 Hz
Aanloopstroom	46 A
Aanlooptijd inschakelpiek	0,25 ms
Energieverbruik	46,5 W
Arbeidsfactor	0.98
Aansluiting	Schroefaansluitblok
Kabel	-
Aantal producten op MCB van 16 A type B	11
IEC beschermingsklasse	Veiligheidsklasse II
Surge Protection (Common/ Differential)	Piekspanningsbeschermingsniveau tot 10 kV met differentiaal-modus en 10 kV met normale modus

Dimbaarheid en regelsystemen	
Dimbaar	Ja
Driver/voedingsunit/transformator	Voedingsunit met DALI-interface
Lichtregeling	DALI
Constante lichtopbrengst	Nee
Maximaal dimniveau	10%

Eigenschappen behuizing en afmetingen	
Materiaal behuizing	Aluminium
Reflectormateriaal	Acrylaat
Materiaal optiek	Polymethylmethacrylaat
Materiaal optische lichtkap/lens	Glas
Fixation material	Aluminium
Kleur behuizing	Grijs
Bevestigingsvoorziening	-
Vorm optische lichtkap/lens	Vlak
Afwerking optische lichtkap/lens	Helder
Totale hoogte	95 mm
Totale diameter	540 mm
Kleur onderdelen	Alle onderdelen gekleurd
Beschermingsklasse	IP 66 [Bescherming tegen binnendringen van stof, straalwaterdicht]
IK-classificatie	IK08 [5 J, beschermd tegen vandalisme]
Standaard kantelhoek opzetmontage	-
Standaard kantelhoek opschuifmontage	-
Type lichtkap	Vlak glas
Nettogewicht (per stuk)	13,300 kg

Keurmerken en classificaties	
Brandbaarheidsmarkering	-
CE-markering	Ja
ENEC-markering	ENEC-markering
Conform EU RoHS-richtlijn	Ja
Prestaties bij omgevingstemperatuur Tq	25 °C
Opmerkingen:	* Bij extreme omgevingstemperaturen kan de armatuur automatisch dimmen om onderdelen te beschermen
Bereik omgevingstemperatuur	-40 tot +50 °C

CitySoul gen2 LED Mini

Initiële prestaties (conform IEC)	
Tolerantie lichtstroom	+/-7%
Aanvankelijke kleurkwaliteit	(0.43, 0.40) SDCM <5
Tolerantie energieverbruik	+/-10%
Init. Color Rendering Index Tolerance	+/-2
Standaardafwijking kleurcombinatie (McAdam-ellips)	SDCM≤5

Prestaties gedurende de tijd (conform IEC)	
Uitvalpercentage voorschakelapparatuur bij mediane levensduur van 100.000 uur	10 %
Lumenbehoud (EN-IEC 62722-2-1) bij mediane gebruiksduur* 100000 h	L97

Productgegevens	
Productnaam voor bestelling	BPP532 LED60-4S/830 II DM50 D9 SRG10ALGR

Volledige productnaam	BPP532 LED60-4S/830 II DM50 D9 SRG10ALGR
Full EOC	871869989203600
Bestelcode	8718699892036
Materiaalnr. (12NC)	912300024530
Lokale code	8718699892036
Numerator - Aantal per pak	1
EAN/UPC - product/behuizing	8718699892036
Numerator - Dozen per buitendoos	1
EAN/UPC - Case	8718699892036
Code productfamilie	BPP532 [CitySoul gen2 LYRE]

Maatschets

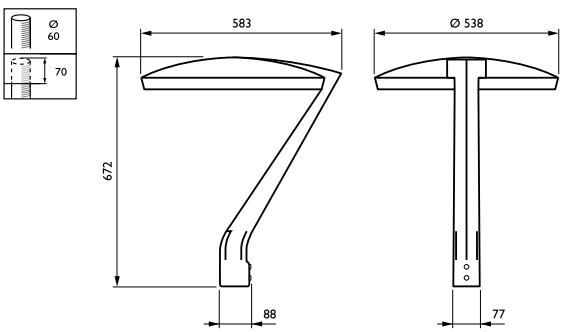

© 2025 Signify Holding Alle rechten voorbehouden. Signify doet geen uitspraken over en geeft geen garanties voor de nauwkeurigheid of volledigheid van de informatie in dit document en kan op geen enkele wijze aansprakelijk worden gesteld voor handelingen die op deze informatie worden gebaseerd. De informatie in dit document is niet bedoeld als offerte en maakt geen deel uit van enige aanbieding of overeenkomst, tenzij anderszins overeengekomen met Signify. Philips en het Philips schildembleem zijn gedeponeerde handelsmerken van Koninklijke Philips N.V.