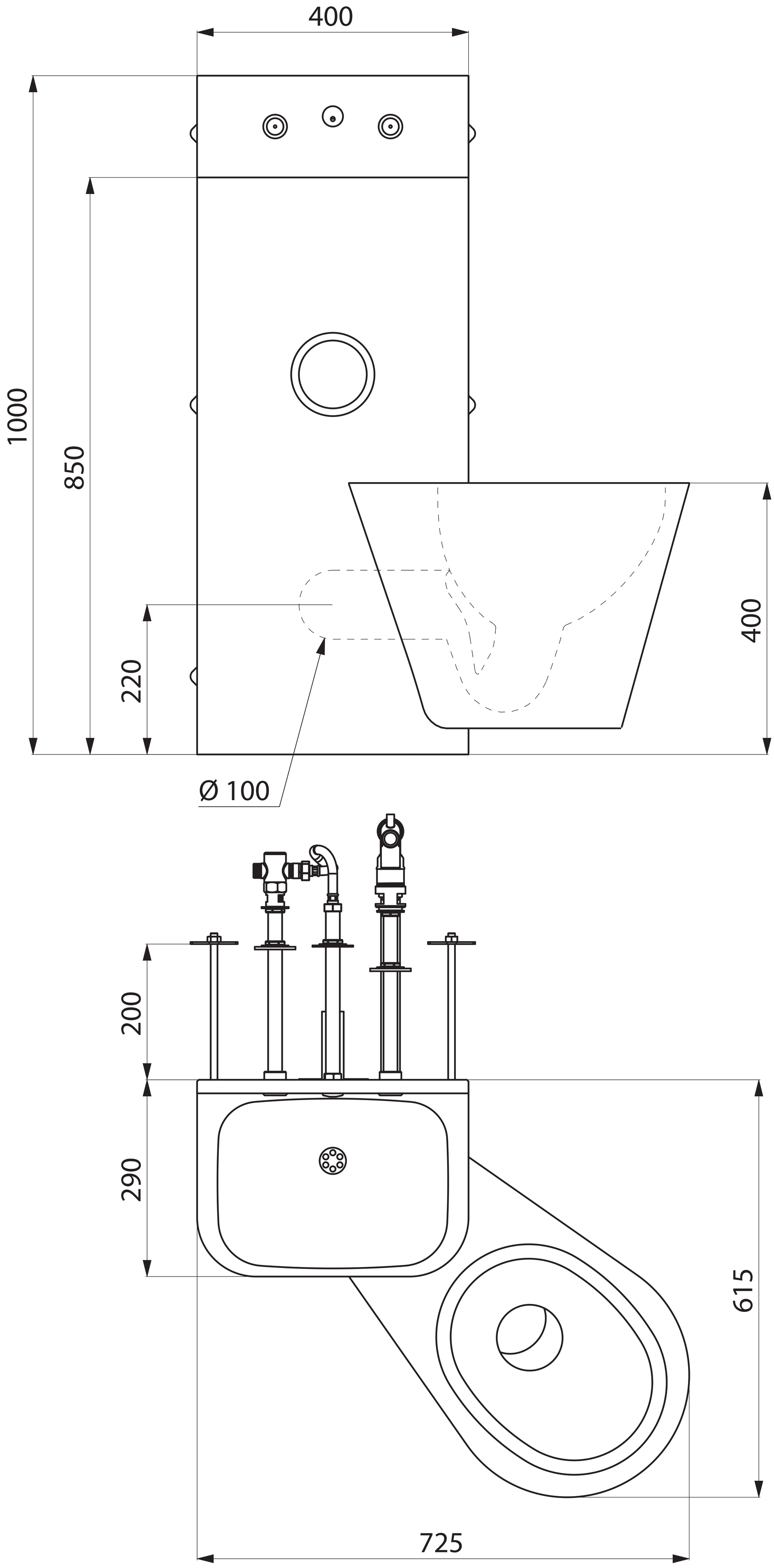
400
1000
850
220
400
Ø 100
200
290
615
725