KOP 7h 125A 4P 500V IP67 MG TE Ni

Productinformatie

Productnummer	3196
EAN	4024941031967
Productgroep	T3111
Merk (product)	BALS
Serie (product)	TE
Type (product)	3196
ETIM Productklasse	ETIM Dynamisch EC001320 CEE-koppelcontactstop
Product omschrijving	Koppeling 7h 125A 4P 500V IP67 Multigrip kabelwartel TE(Verzwaarde omstandigheden) Nikkel

Technische specificaties

Spanning volgens EN 60309-2	500 V (50+60 Hz) zwart	**IEC-stroomsterkte**	125 Ampère
Kenkleur	Zwart	**Aantal polen**	4
Beschermingsgraad (IP)	IP67	**Uurstand**	7 Uur
Aansluittechniek	Schroefklem	**RAL-nummer**	9005
Insteekrichting	Recht		
Kabelinvoer	Wartel		
Materiaal	Kunststof		
Contactmateriaal	CuZn		
Militaire uitvoering	Nee		

Artikelinformatie

Artikelnummer	3196	**GTIN**	04024941031967
Conditiegroepcode	3	**Goederencode**	85366990
Minimale afname	1 Stuks	**Omschrijving**	Duitsland
Los artikel	Onverpakt	**Verpakkingsvorm**	Onverpakt
Netto gewicht	1,21 kg	**Bruto gewicht**	1,21 kg
Lengte artikel	128 mm	**Lengte verpakking**	295 mm
Breedte artikel	125 mm	**Breedte verpakking**	125 mm
Hoogte artikel	295 mm	**Hoogte verpakking**	128 mm

Bals Nederland B.V. Watze Hilariusweg 6, 2031 AA - Haarlem
Tel.: +31 (0)23 547 09 47 | E-mail: info@bals.nl

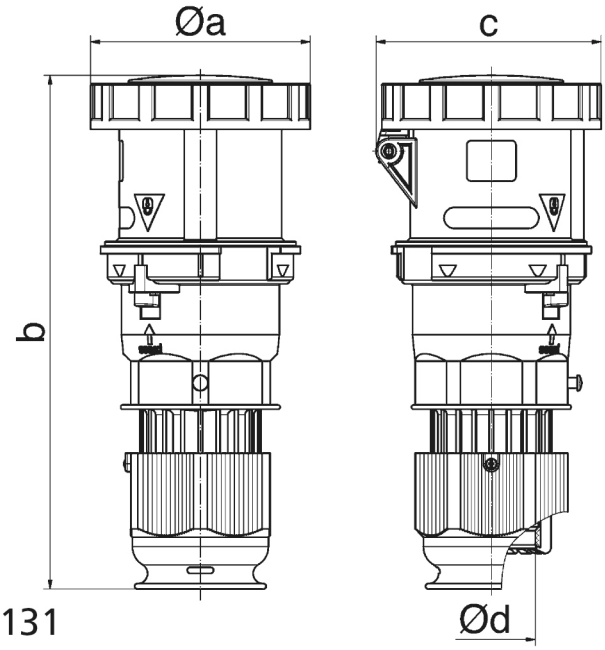

3 MB 131

Ampere Polzahl	125 3	125 4	125 5
a ø	125,0	125,0	125,0
b	295,0	295,0	295,0
c	128,0	128,0	128,0
d ø	50,0	50,0	50,0
Leiter mm^2 min	16	16	16
Leiter mm^2 max	50	50	50

Bals Nederland B.V. Watze Hilariusweg 6, 2031 AA - Haarlem
Tel.: +31 (0)23 547 09 47 | E-mail: info@bals.nl