NOTICE DE MONTAGE
INSTALLATION INSTRUCTIONS
MANUAL DE INSTALACIÓN
MANUAL DE INSTALAÇÃO
ISTRUZIONI DI MONTAGGIO
INSTALLATIE VOORSCHRIFTEN
INSTALLATIONSANLEITUNG



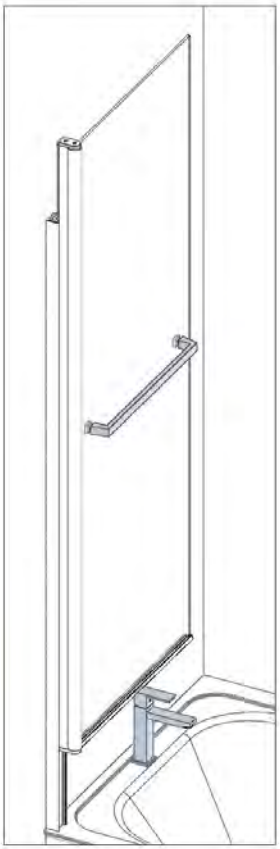



Attention aux étapes:
Check installation steps:
Atención a los pasos:
Atenção aos passos: P. 9 - 16
Attenzionz ai passi:
Let op de stappen:
Achtung vor den Schritten:

DES1581

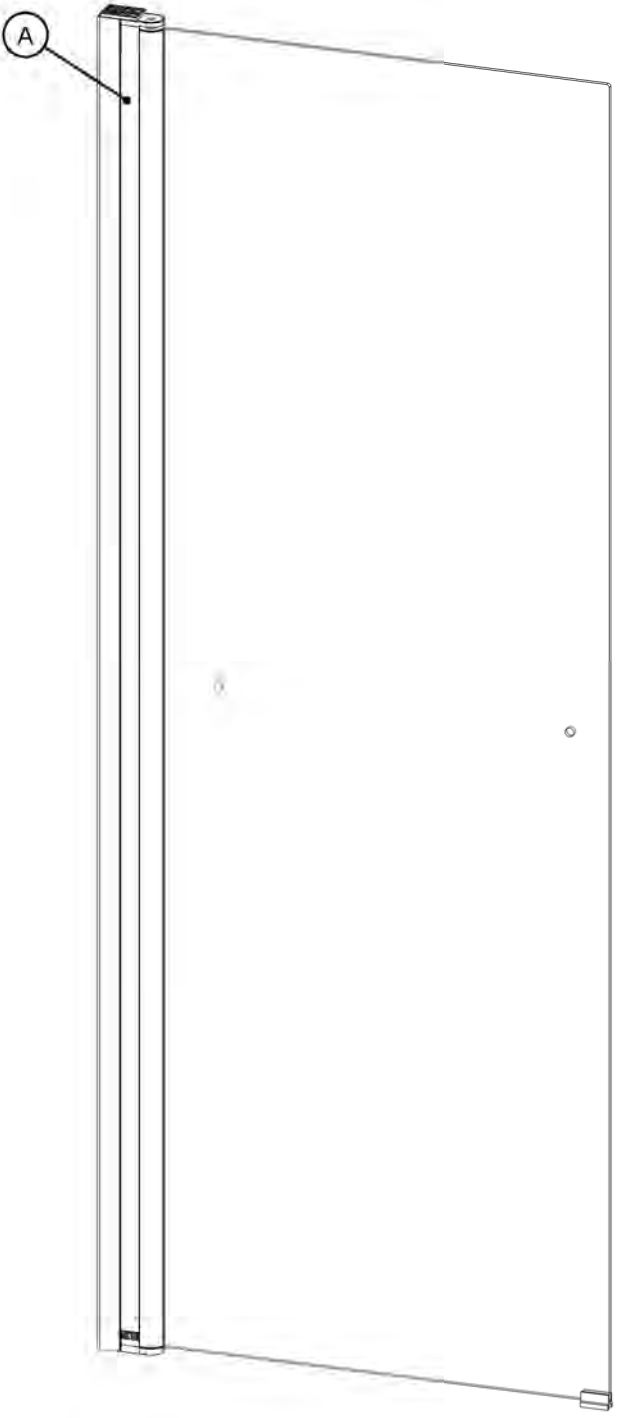
A

B x1

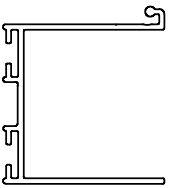

Lg=1500mm 6511

C ∅3,5mm x3

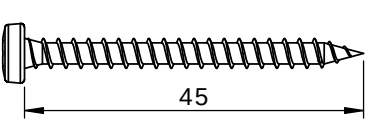

VIS231

D x3

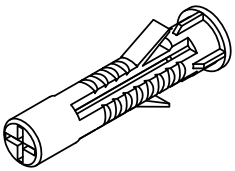

CHE02

E ∅3,5mm x4

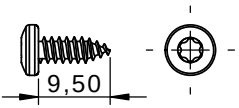

VIS237

F x1

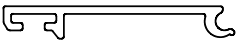

Lg=1500mm 6512

G x1

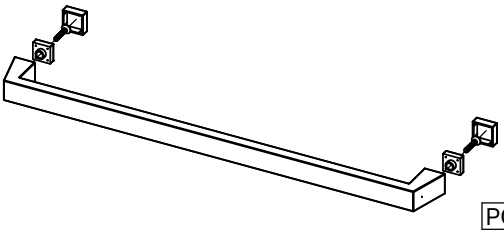

PGN65

H x1

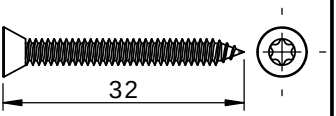

VIS255

I x1

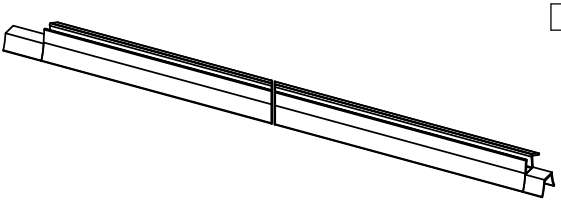

JOI363

Les quantités données sont les quantités utiles au montage. les sachets fournis contiennent des pièces supplémentaires.
The quantities given are what are required for the installation. There may be some surplus in the package provide.
Las cantidades indicadas son las cantidades necesarias para el montaje. Las bolsitas incluidas contienen piezas suplementarias.
As quantidades indicadas são as quantidades necessárias para a montagem. Os sacos fechados contêm peças adicionais.
Le quantità fornite sono le quantità necessarie al montaggio. I sacchetti forniti contengono pezzi supplementari.
De aangegeven aantallen zijn vereist voor de montage. De verpakking bevat extra onderdelen.
Die Mengenangaben beziehen sich auf die für die Montage nötigen Teile. Eventuell weitere beigepackte Teile ignorieren.

Matériel nécessaire - Tools required
Equipamiento necesario - Equipamento necessário
Materiale necessario - Benodigd gereedschap - Benötigte Werkzeuge

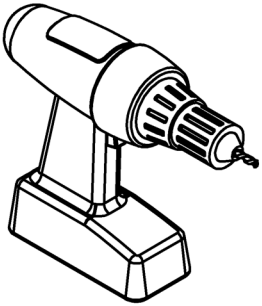

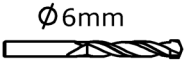

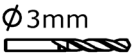



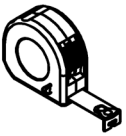

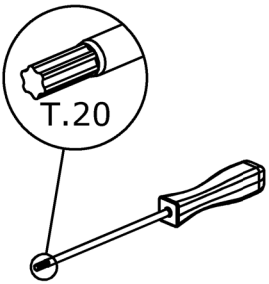

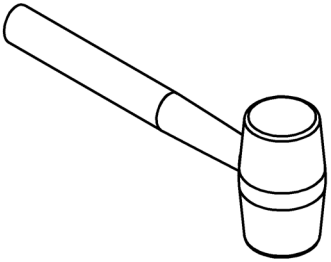



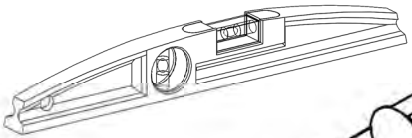

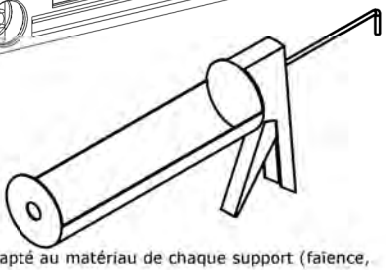



Non fourni - Not provided
No entregados - Não entregues
Non fornito
Niet meegeleverd - Nicht geliefert

Utiliser un silicone adapté au matériau de chaque support (faïence, acrylique, etc.)
Use a silicone sealant that is intended for the surrounding materials (ceramic, acrylic, etc)
Usar una silicona adecuada para cada tipo de material (loza, acrílico, etc.)
Usar uma silicona adecuada para cada tipo de material (loza, acrílico, etc.)
Utilizzare un silicone adatto a qualsiasi materiale (ceramica, acrilico, ecc.)
Gebruik siliconenkit die geschikt is voor iedere ondergrond (tegelwerk, acryl, etc.)
Für das jeweilige Trägermaterial (Stein, Acryl usw.) geeignetes Silikon verwenden.









REVERSIBILITE - REVERSIBILITY - REVERSIBILIDAD - REVERSIBILIDADE REVERSIBILITA - OMKEERBAARHEID - WAHLWEISE MONTAGE

Montage à gauche
Left hand
Montaje a la izquierda
Montagem à esquerda
Montaggio sinistra
Montage links
Montage links

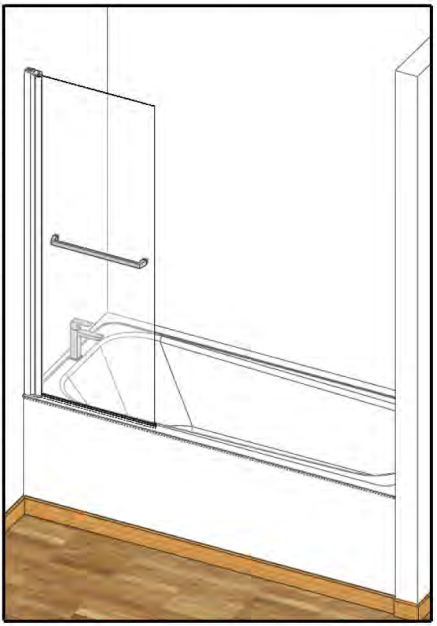

Montage à droite
Right hand
Montaje a la derecha
Montagem à direita
Montaggio a destra
Montage rechts
Montage rechts

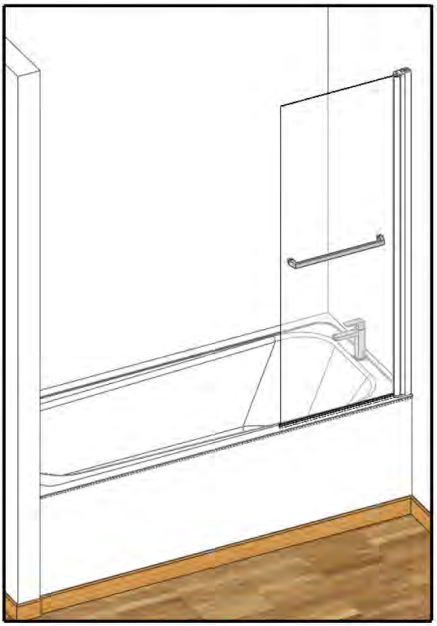

- Vous avez la possibilité de réaliser un montage à droite ou un montage à gauche. Notre notice d'installation décrit un montage à gauche. Si vous voulez réaliser un montage à droite, il vous suffit d'inverser le montage.

- This cubicle can be installed either left or right hand. These installation instructions show a left hand installation.

- Puede realizar un montaje a la derecha o un montaje a la izquierda. Nuestro folleto de instalación describe un montaje a la izquierda. Si desea montar su cabina a la derecha sólo tendrá que realizar el montaje al contrario.

- Pode realizar uma instalação à direita ou uma instalação à esquerda. O nosso manual de instalação descreve uma instalação à esquerda. Se pretende realizar uma instalação à direita, basta inverter a instalação.

- Avete la possibilità di effetture il montaggio a destra o a sinistra. Il nostro manuale descrive il montaggio a sinistra. Se volete realizzare il montaggio a destra è sufficiente invertire varie fasi di montaggio.

- U kunt de douchecabine rechts of links monteren. Onze handleiding beschrijft de links montage van de cabine. Keer de montage om als u de cabine rechts wilt monteren.

- Sie haben die Möglichkeit, eine Montage auf der linken Seite oder eine Montage auf der rechten Seite durchzuführen. Unsere Montageanleitung beschreibt eine Montage auf der linken Seite. Wenn Sie die Montage lieber auf der rechten Seite durchführen wollen, müssen Sie nur den Montageprozess umkehren.

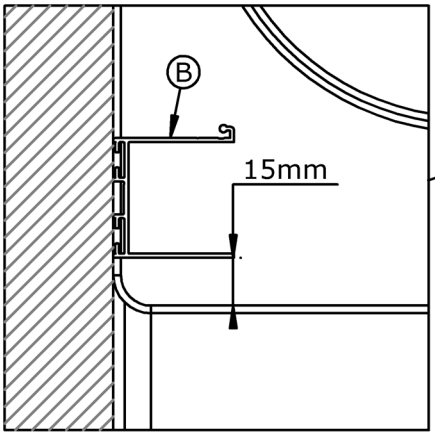
B
15mm

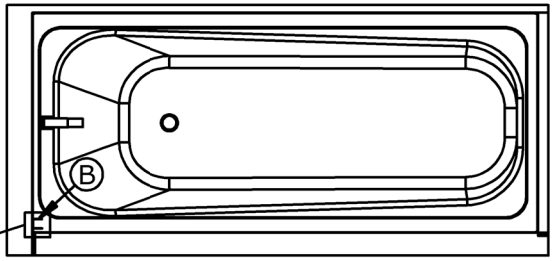
B

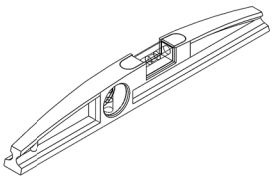


B

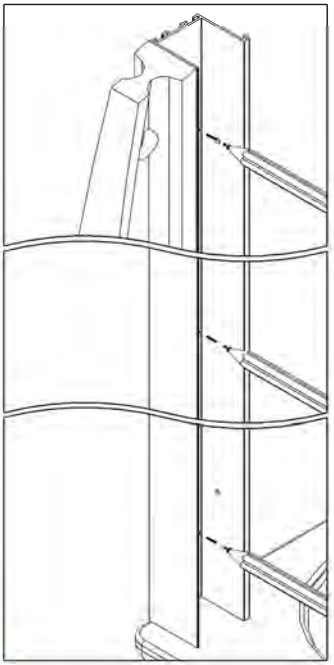



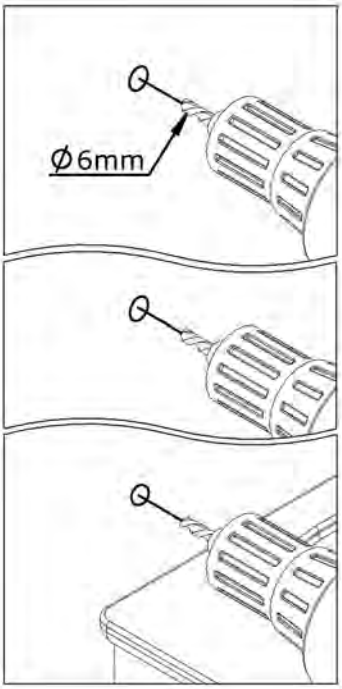

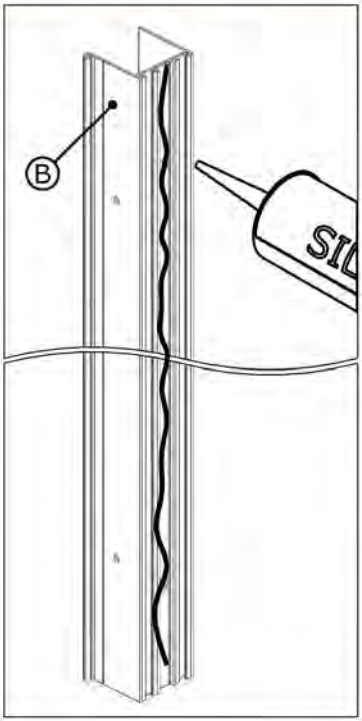





Intérieur
Inside
Interior
Interior
Interna
Binnenkant
Innen

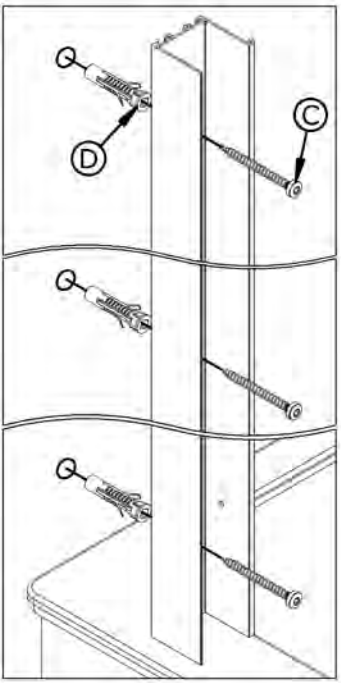

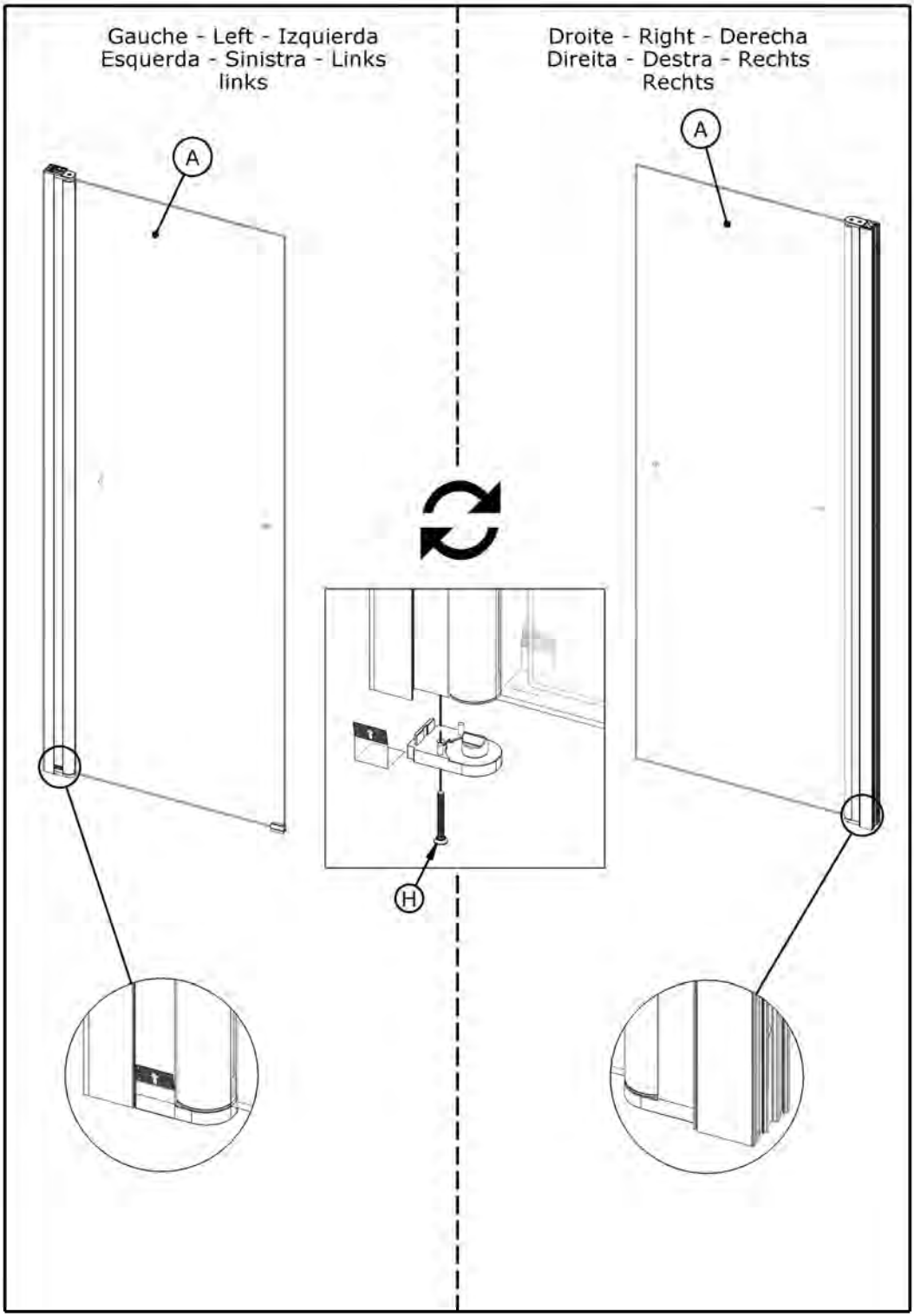
Gauche - Left - Izquierda
Esquerda - Sinistra - Links
links
Droite - Right - Derecha
Direita - Destra - Rechts
Rechts
A
A
H

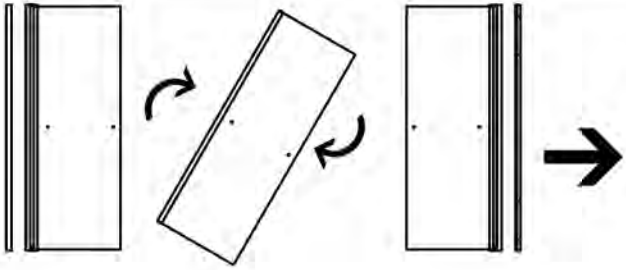

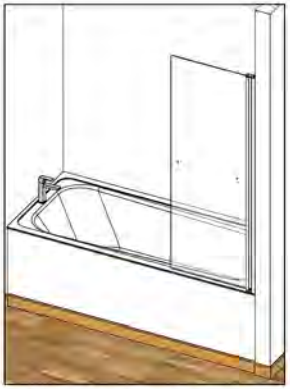

Montage à droite
Right hand
Montaje a la derecha
Montagem à direita
Montaggio a destra
Montage rechts
Montage rechts



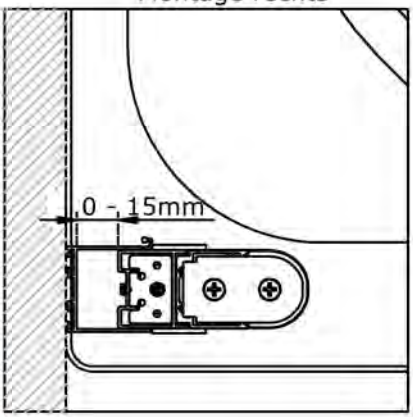

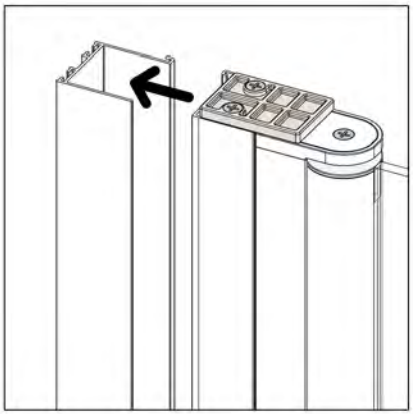

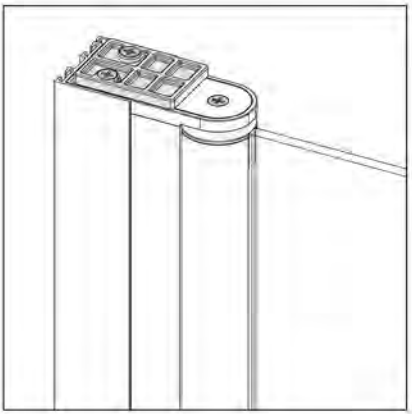

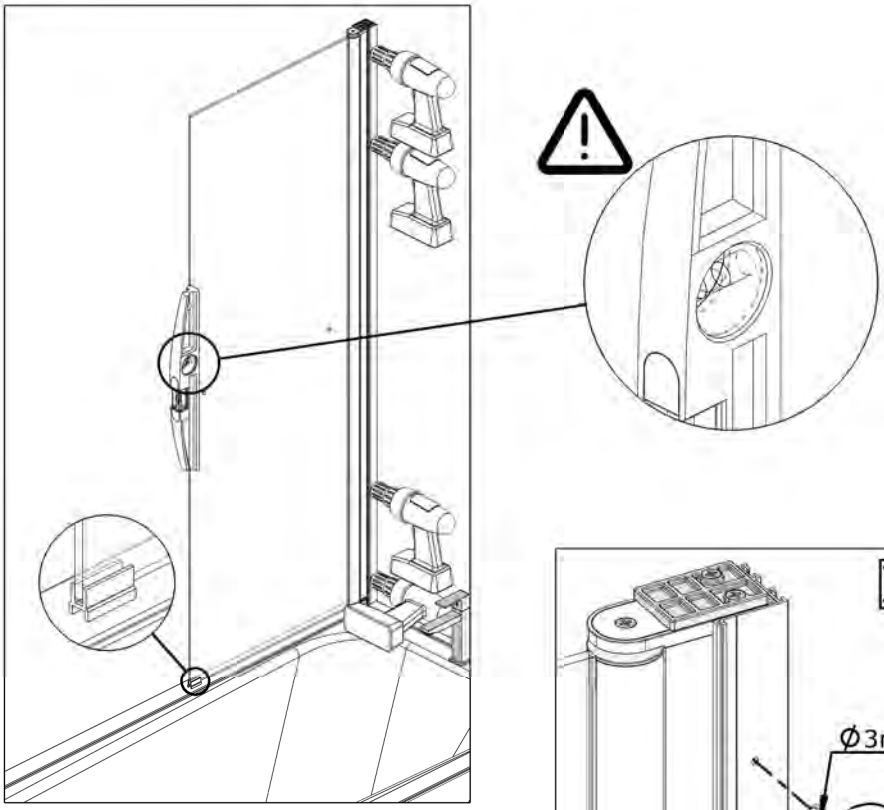

Intérieur douche - Inside shower
Interior ducha - Interior duche
Doccia interna
Binnenkant van de douche
Innenraum der kabine

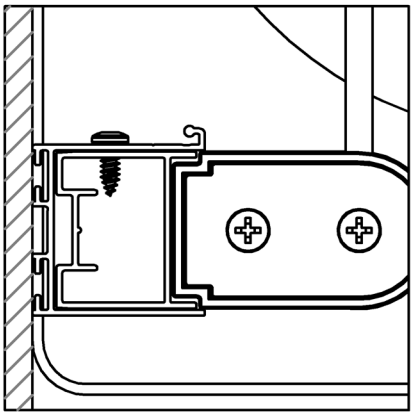

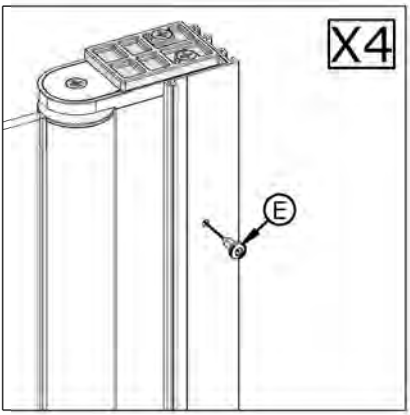

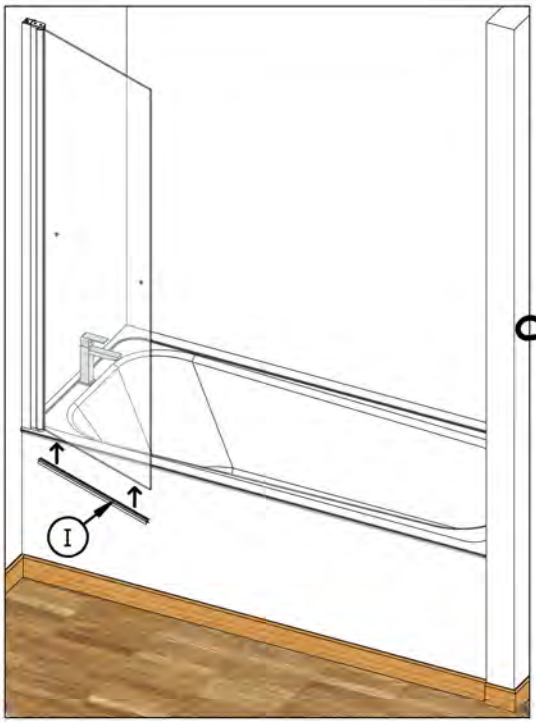
I

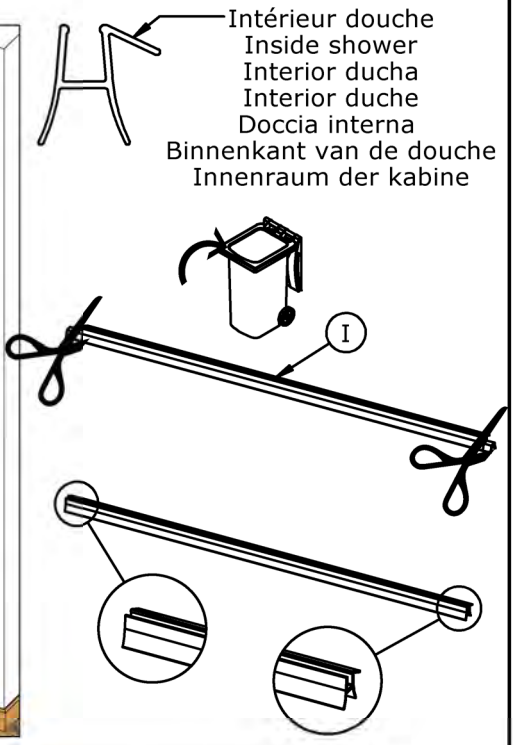
Intérieur douche
Inside shower
Interior ducha
Interior duche
Doccia interna
Binnenkant van de douche
Innenraum der kabine
I

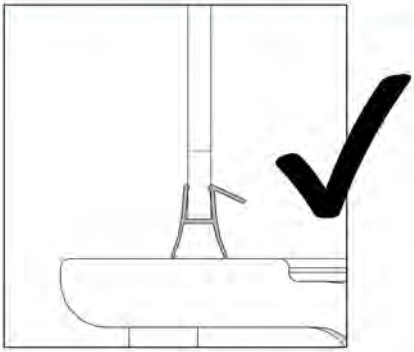

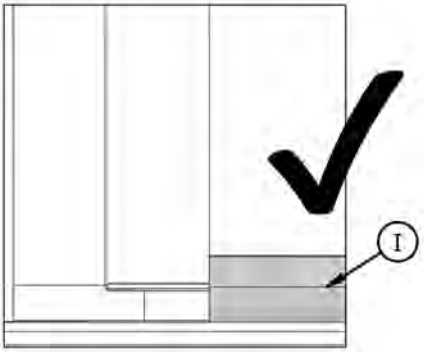
I

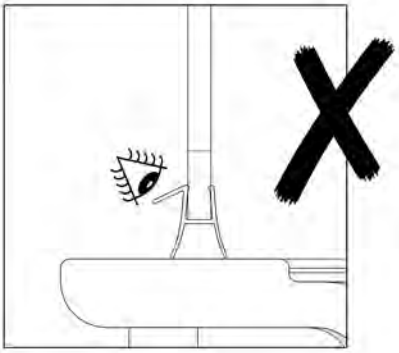

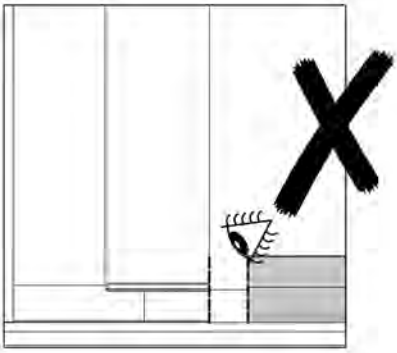



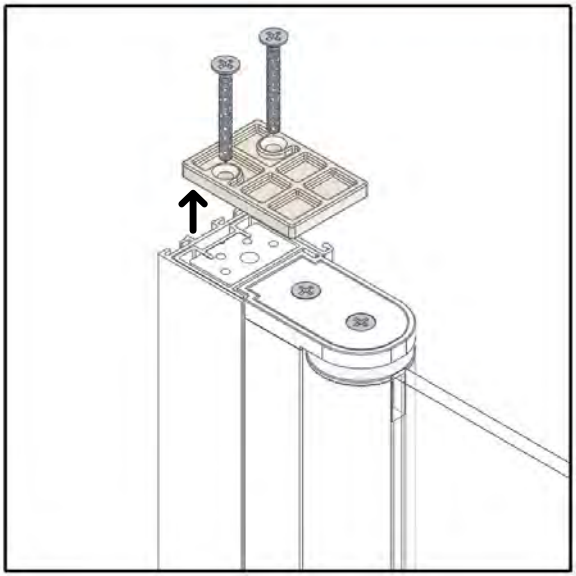

InteRetirer - Remove
Quitar - Retirar - Togliere
Verwijderen - Entfernen

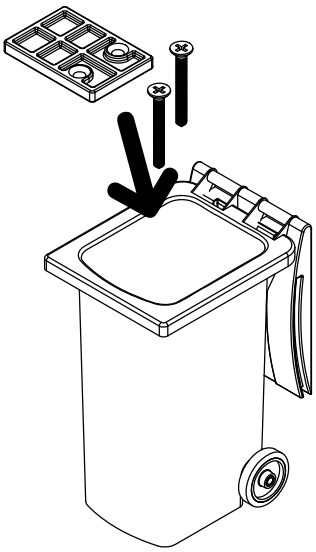



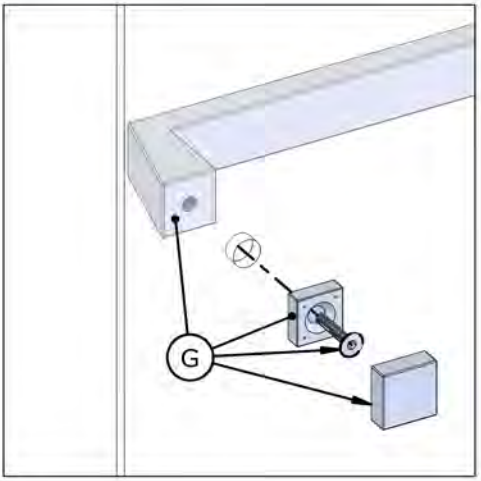

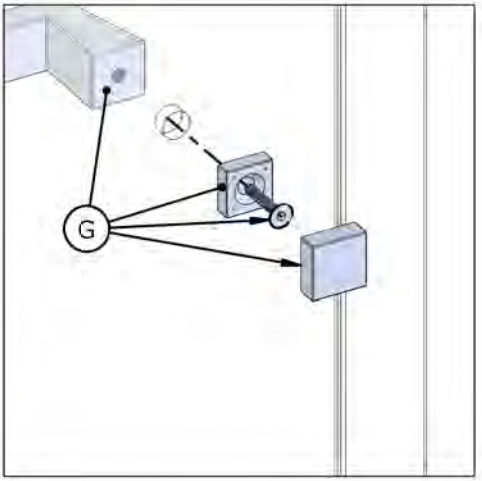

Intérieur douche - Inside shower
Interior ducha - Interior duche
Doccia interna
Binnenkant van de douche - Innenraum der kabine



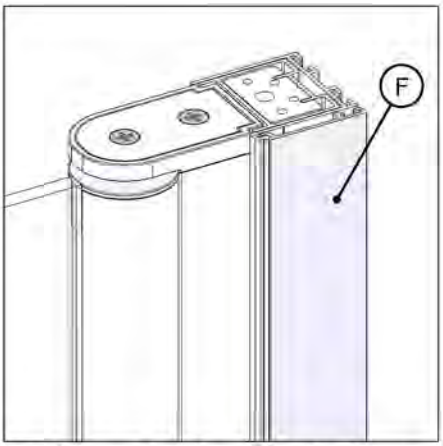

Intérieur douche - Inside shower
Interior ducha - Interior duche
Doccia interna
Binnenkant van de douche
Innenraum der kabine

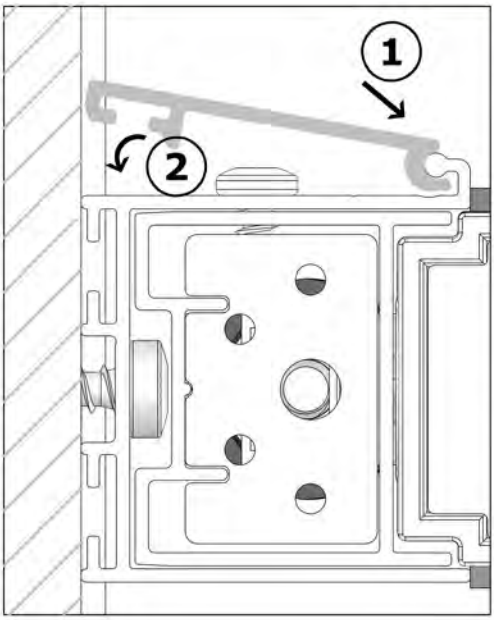

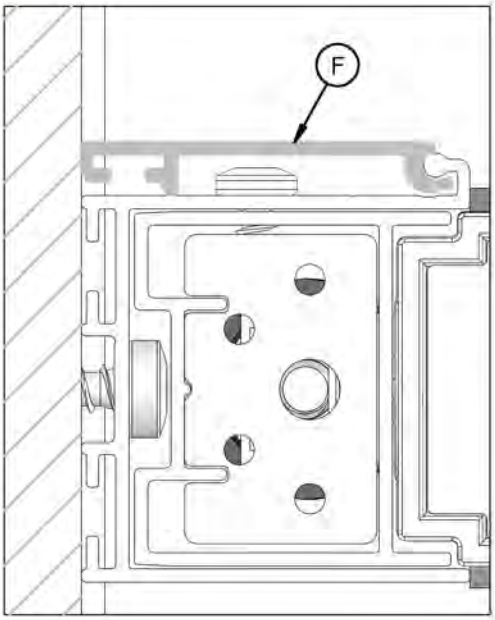

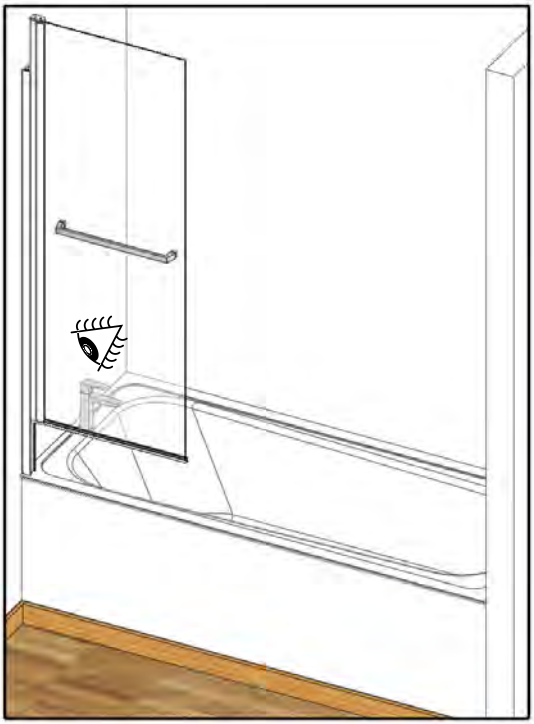

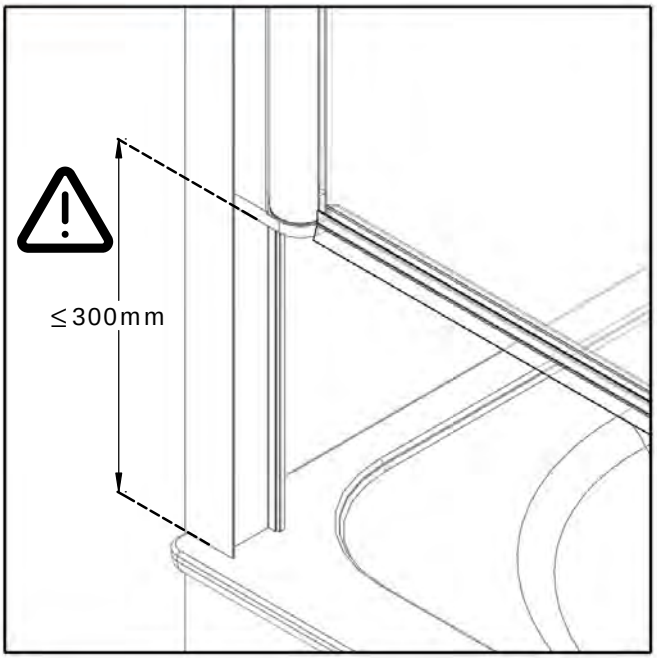
≤300mm

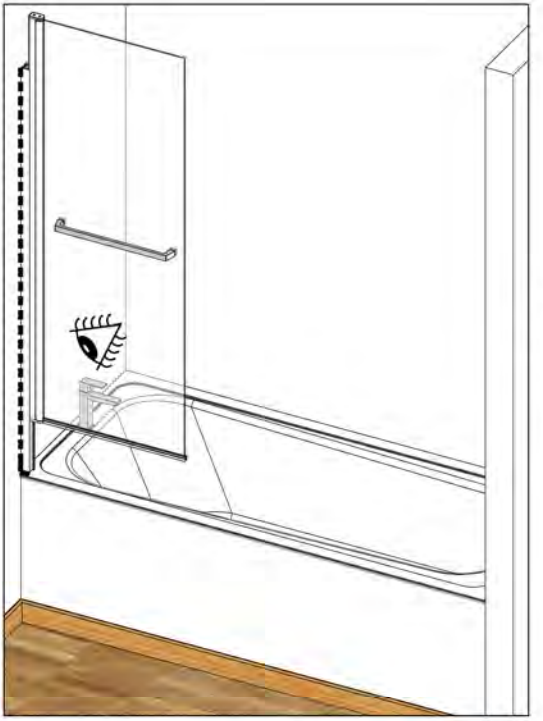


24h
SILICONE

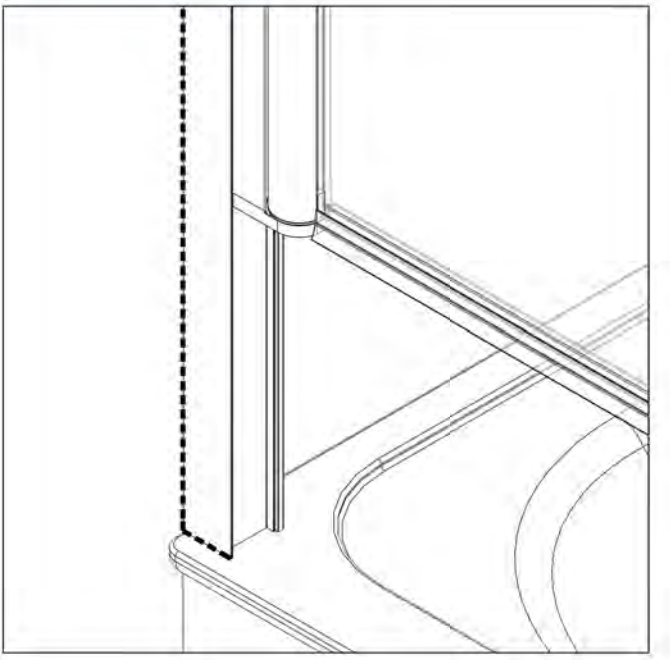

NOTICE D'ENTRETIEN
MAINTENANCE INSTRUCTIONS
INSTRUZIONI DI MANUTENZIONE
INSTRUCCIONES DE MANTENIMIENTO
ONDERHOUDSINSTRUCTIE
WARTUNGSANLEITUNG



SCAN ME

CE

AQUAPRODUCTION, Site industriel,
F - 44680 Chaumes-en-Retz

22

EN 14428

Paroi de douche, fabriquée en verre de silicate sodo-calcique de sécurité trempé thermiquement

Aptitude au nettoyage :	réussite
Résistance à l'impact/propriétés de fragmentation :	réussite
Durabilité :	réussite



SERVICE APRÈS-VENTE
AFTER-SALES SERVICE

FRANCE +33 (0)2 40 21 29 45	**SUISSE/SCHWEIZ** +41 (0)32 631 04 74
UK +44 (0)20 8842 0033	**ESPAÑA** +34 93 544 60 76
IRELAND +353 04697 33102	**NEDERLAND** +31 475 487 100
DEUTSCHLAND +49 (0) 6074 / 30928 0	**BELGIQUE/BELGIË** +31 475 487 100
ITALIA +39 (0382) 6181	**РОССИЯ** +7 495 258-29-51
ÖSTEREICH +43 1 710 60 70	**PORTUGAL** +351 219 112 785