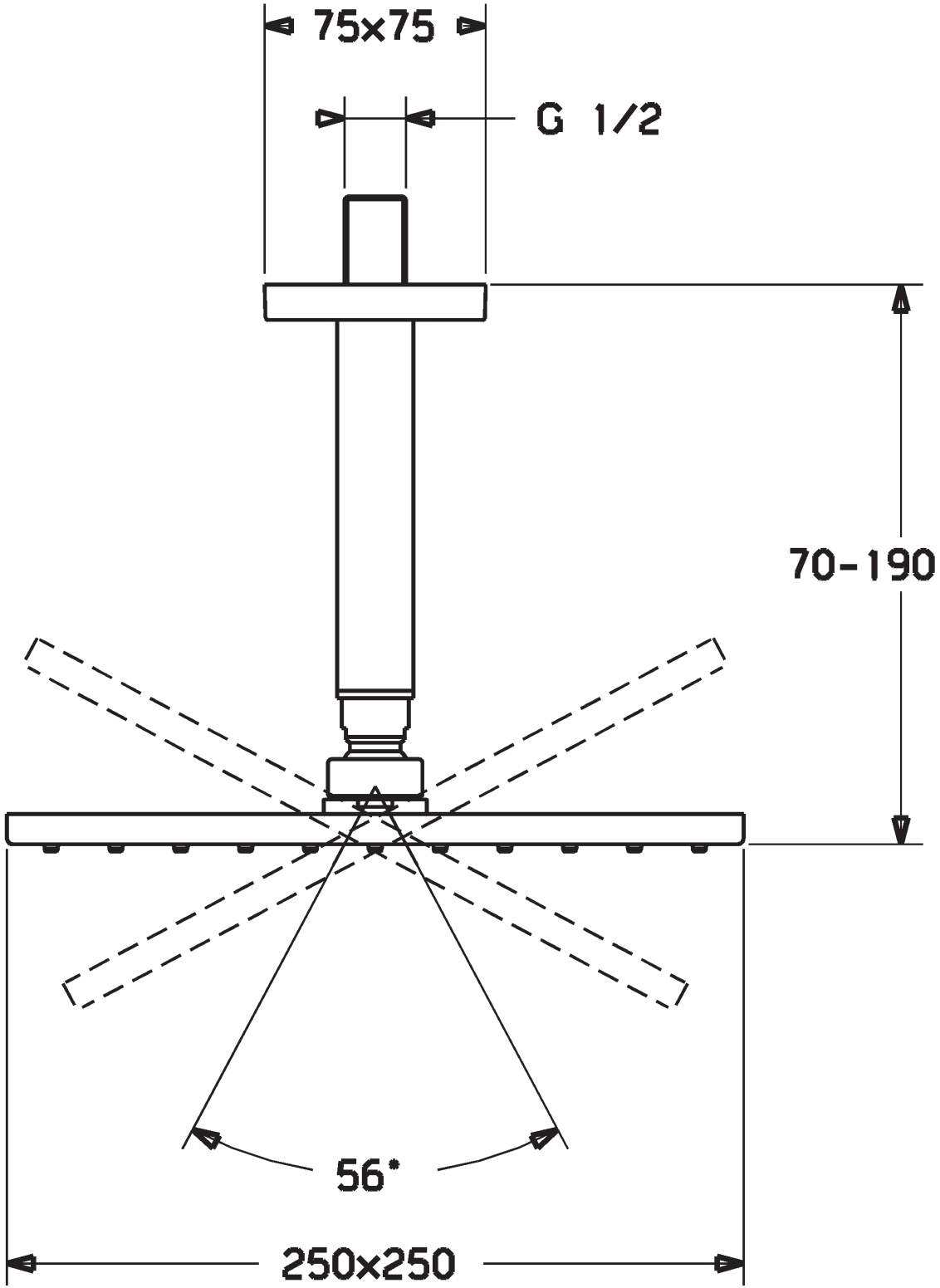
75x75
G 1/2
70-190
56°
250x250