KOP 9h 32A 3P 400V IP67 QC MG TE Ni

Productinformatie

Productnummer	31308
EAN	4024941313087
Productgroep	T3108
Merk (product)	BALS
Serie (product)	TE
Type (product)	31308
ETIM Productklasse	ETIM Dynamisch EC001320 CEE-koppelcontactstop
Product omschrijving	Koppeling 9h 32A 3P 400V IP67 Quick-Connect Multigrip kabelwartel TE(Verzwaarde omstandigheden) Nikkel

Technische specificaties

Spanning volgens EN 60309-2	400 V (50+60 Hz) rood	**IEC-stroomsterkte**	32 Ampère
Kenkleur	Rood	**Aantal polen**	3
Beschermingsgraad (IP)	IP67	**Uurstand**	9 Uur
Aansluittechniek	Schroefloze klem	**RAL-nummer**	3000
Insteekrichting	Recht		
Kabelinvoer	Wartel		
Materiaal	Kunststof		
Contactmateriaal	CuZn		
Militaire uitvoering	Nee		

Artikelinformatie

Artikelnummer	31308	**GTIN**	04024941313087
Conditiegroepcode	4	**Goederencode**	85366990
Minimale afname	1 Stuks	**Omschrijving**	Duitsland
Los artikel	Onverpakt	**Verpakkingsvorm**	Onverpakt
Netto gewicht	0,34 kg	**Bruto gewicht**	0,34 kg
Lengte artikel	97 mm	**Lengte verpakking**	198 mm
Breedte artikel	94 mm	**Breedte verpakking**	94 mm
Hoogte artikel	198 mm	**Hoogte verpakking**	97 mm

Bals Nederland B.V. Watze Hilariusweg 6, 2031 AA - Haarlem
Tel.: +31 (0)23 547 09 47 | E-mail: info@bals.nl

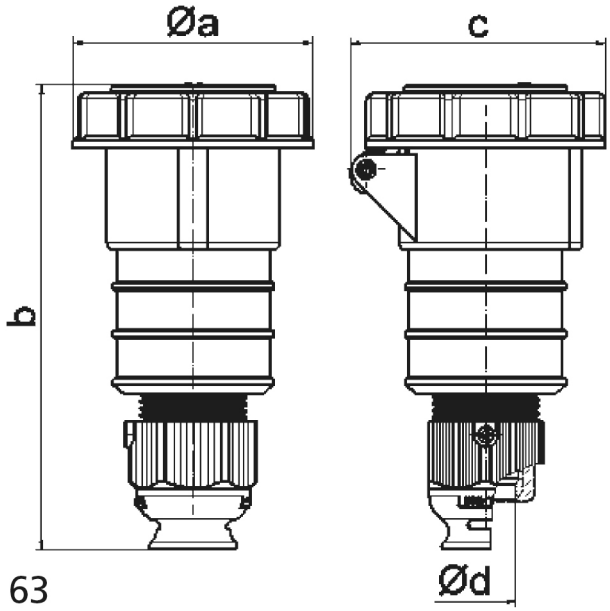

3 MB 63

Ampere Polzahl	16 3	16 4	16 5
a ø	70,5	78,0	86,5
b	161,0	161,0	168,0
c	77,0	83,0	93,0
d ø	18,0	18,0	21,0
Leiter mm^2 min	1	1	1
Leiter mm^2 max	2,5	2,5	2,5

Bals Nederland B.V. Watze Hilariusweg 6, 2031 AA - Haarlem
Tel.: +31 (0)23 547 09 47 | E-mail: info@bals.nl