KOP 6h 32A 5P 400V IP44 QC MG TE Ni

Productinformatie

Productnummer	31981
EAN	4024941319812
Productgroep	T3102
Merk (product)	BALS
Serie (product)	TE
Type (product)	31981
ETIM Productklasse	ETIM Dynamisch EC001320 CEE-koppelcontactstop
Product omschrijving	Koppeling 6h 32A 5P 400V IP44 Quick-Connect Multigrip kabelwartel TE(Verzwaarde omstandigheden) Nikkel

Technische specificaties

Spanning volgens EN 60309-2	400 V (50+60 Hz) rood	**IEC-stroomsterkte**	32 Ampère
Kenkleur	Rood	**Aantal polen**	5
Beschermingsgraad (IP)	IP44	**Uurstand**	6 Uur
Aansluittechniek	Schroefloze klem	**RAL-nummer**	3000
Insteekrichting	Recht		
Kabelinvoer	Wartel		
Materiaal	Kunststof		
Contactmateriaal	CuZn		
Militaire uitvoering	Nee		

Artikelinformatie

Artikelnummer	31981	**GTIN**	04024941319812
Conditiegroepcode	4	**Goederencode**	85366990
Minimale afname	1 Stuks	**Omschrijving**	Duitsland
Los artikel	Onverpakt	**Verpakkingsvorm**	Onverpakt
Netto gewicht	0,38 kg	**Bruto gewicht**	0,38 kg
Lengte artikel	99 mm	**Lengte verpakking**	199 mm
Breedte artikel	72 mm	**Breedte verpakking**	72 mm
Hoogte artikel	199 mm	**Hoogte verpakking**	99 mm

Bals Nederland B.V. Watze Hilariusweg 6, 2031 AA - Haarlem
Tel.: +31 (0)23 547 09 47 | E-mail: info@bals.nl

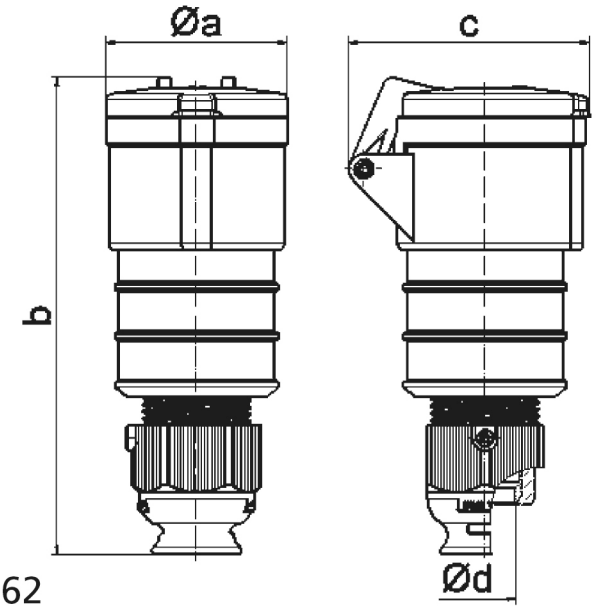

3 MB 62

Ampere Polzahl	16 3	16 4	16 5
a ø	51,0	58,0	65,0
b	156,0	162,0	168,0
c	72,0	78,0	86,0
d ø	18,0	18,0	21,0
Leiter mm^2 min	1	1	1
Leiter mm^2 max	2,5	2,5	2,5

Bals Nederland B.V. Watze Hilariusweg 6, 2031 AA - Haarlem
Tel.: +31 (0)23 547 09 47 | E-mail: info@bals.nl